Manuel de montage et d'utilisation

PISCINES STANDARD / SUR MESURE

Summer Fun GmbH - Heinrich-Otto-Str. 28 - 73240 Wendlingen
www.summer-fun.info
info@summer-fun.info

A. Recommandations générales

Attention !

Votre piscine contient des milliers de litres d'eau. Un sol mal préparé ou une piscine mal montée peuvent occasionner des dégâts importants.

1000 litres d'eau = 1 m³ = 1 tonne

Toutes nos piscines sont montées hors-sol ou enterrées et sont conçues pour un usage familial. Elles doivent être installées sur un sol stable (jamais sur de la terre rapportée) et plat.

Lors d'utilisation d'appareils électriques, veuillez observer les recommandations suivantes : tout appareil alimenté en 230 V ou 400 V doit se trouver à 2 m minimum de distance de la piscine et la source de courant à 3,5 m minimum de distance du bassin.

Les seuls appareils autorisés dans ce secteur doivent être alimentés par un courant très faible de 12 V = / 30 V de courant alternatif.

Important !

Du fait qu'il s'agit d'une installation de 230/400 V reliée à un bassin d'eau, celle-ci doit impérativement protégée par un disjoncteur FI de 30 mA. Veillez aussi à ce que le branchement soit réglementaire et réponde aux normes nationales.

D'après les décrets en vigueur : **«Attention ! L'utilisation dans des piscines ou des bassins de jardin et dans leur zone de protection respective n'est autorisée uniquement si conforme à la norme DIN VDE 0100-702 (soit à la norme française NFC 15-100). Consultez votre électricien. »**

B. Conseils pour la sécurité

Une piscine est un lieu de détente et d'amusement, mais elle comporte aussi des risques, en particulier pour les jeunes enfants et les personnes ne sachant pas nager. Afin d'éviter les accidents, veillez respecter les consignes de sécurité suivantes : en tant que propriétaire, votre rôle est de rappeler aux baigneurs les règles de sécurité.

- Laisser toujours les enfants ne sachant pas nager sous la surveillance d'un adulte. Ne laisser jamais un enfant se baigner seul. Apprenez à nager à vos enfants le plus tôt possible.
- Ne sautez pas dans la piscine, la profondeur n'étant pas suffisante.
- Ne sautez jamais dans l'eau si vous n'y êtes pas prêt, en particulier après un repas (respectez un minimum de 2 heures). Après un bain de soleil ou un effort intense, vous risquez l'hydrocution.
- Retirer l'échelle ou fermer l'accès à la piscine lorsque celle-ci n'est pas utilisée ou qu'elle n'est pas équipée de marches rabattables.
- Utilisez l'échelle de piscine exclusivement pour la piscine.
- Recouvrez le bassin d'une bâche (isolante, parasol, ou pour toute l'année). Cette bâche ne constitue aucunement un dispositif de protection.
- Remplissez la piscine uniquement avec de l'eau du robinet (jamais d'eau de fontaine) et utilisez uniquement des produits conçus pour les piscines. L'eau doit être toujours propre et compensée chimiquement.
- Ne laisser jamais un animal (chien, chat, poisson) se baigner dans la piscine. Il pourrait endommager l'enveloppe interne, se noyer ou s'étouffer.
- Une piscine n'est pas un jouet. Son utilisation requiert des précautions, de la surveillance et de l'entretien.
- **Boissons alcoolisées :** n'utilisez jamais votre piscine lorsque vous avez bu des boissons alcoolisée, pris des médicaments ou des drogues. Un état de choc, un évanouissement ou un accident grave pourrait en résulter. Boire ou nager, il faut choisir !
- Zone de sécurité / système d'alarme : il existe différents système qui renforce la protection des enfants aux alentours des piscines. Nous vous recommandons d'installer une barrière de sécurité et / ou un système d'alarme.
  Adressez-vous à votre pisciniste et renseignez vous sur la réglementation en vigueur. Les barrières de sécurité et / ou un système d'alarme ne remplace en aucun cas la surveillance par un adulte.
- Entretenez votre piscine de façon à ce que le fond soit toujours visible. On doit toujours pouvoir se rendre compte que l'eau n'est pas profonde et que l'on ne doit pas sauter tête la première, ou voir encore que quelqu'un nage sous l'eau.
- Electricité : ne touchez jamais un appareil électrique ou n'essayez pas de le réparer. Cela vaut également pour votre système de filtration, si vous ou le sol êtes mouillés. Vous pourriez recevoir une décharge électrique importante : 230 V de courant alternatif.
- Ne nagez jamais après le coucher du soleil, lorsque vous ne voyez plus le fond de la piscine ou éventuellement les pictogrammes de sécurité et les indicateurs de température. Sinon, il est de votre responsabilité de prévoir un éclairage suffisant de votre piscine et d'installer des panneaux de sécurité et des indicateurs de température aux alentours du bassin. Pour cela, demandez conseil à un électricien et assurez-vous que votre installation est conforme aux réglementations électriques en vigueur.
- Ne coupez jamais l'enveloppe interne de votre bassin dans le but d'installer un projecteur ou tout autre accessoire – qui ne soit pas un accessoire d'origine. Le bassin pourrait alors éclater et de grandes quantités d'eau s'écouler.
- Ne jamais nager entre la paroi du bassin et l'échelle (risque de rester coincé).
- N'exercez pas de pression excessive sur les différentes parties de la piscine, comme par exemple monter ou s'asseoir sur le rebord du bassin, ne pas escalader le rebord pour entrer ou sortir de la piscine. Ne jetez aucun objet lourd dans le bassin et ne provoquez pas de grandes vagues.
- Le danger peut aussi provenir de jeux comme par exemple les « combats de chevaliers » dans ou autour de la piscine. Ces jeux doivent être interdits.
- Pour préparer votre piscine pour l'hiver, n'utilisez jamais de chlore liquide (nettoyage de la surface). Cela pourrait endommager l'enveloppe interne en PVC ; le fabricant ne pourrait dans ce cas pas être tenu pour responsable. Suivez toujours les recommandations du fabricant des produits chimiques relatives à leur conservation, utilisation et manipulation.
- Ne mélangez jamais des produits chimiques entre eux ; cela pourrait produire une déflagration.
- Evitez d'installer des objets autour de la piscine qui pourraient en faciliter l'accès (tremplin, etc.). Maintenez un espace libre d'au moins
  2 m autour du bassin.
- Si l'installation de filtrage que vous utilisez n'est pas celle qui a été livrée avec la piscine, assurez-vous qu'elle répond aux normes électriques en vigueur et qu'elle correspond au volume d'eau à traiter.
- Ne vous appuyez, ne vous asseyez ou ne montez jamais sur la main courante de votre piscine. Cela pourrait causer des dommages irréparables.
- Certaines pièces peuvent comporter des arêtes de coupe ou des extrémités proéminentes pouvant résulter de la fabrication. En conséquence, contrôlez les différentes pièces de votre piscine, des accessoires ou de l'installation de filtrage. Vous pouvez éliminer les arêtes de coupe avec du papier abrasif ou à l'aide d'une lime ou encore demander le remplacement de la pièce.
- **Pièces de rechange :** utilisez exclusivement des pièces de rechange de la marque Summer Fun.
- Contrôlez régulièrement l'usure du bassin et des accessoires. Les pièces doivent être correctement positionnées. Remplacez toutes les pièces endommagées ou usées. Utilisez systématiquement des pièces d'origine Summer Fun. Ne modifiez jamais votre piscine ou un accessoire sans demander conseil au fabricant.
- Les panneaux de sécurité éventuellement présents doivent être visibles tout autour de la piscine. Assurez-vous que les utilisateurs puissent les voir et les comprendre. Prévoyez en cas d'urgence une perche légère et solide à proximité du bassin et ayez toujours le numéro de téléphone du centre de secours, des pompiers, des urgences et du centre anti-poison à portée de main.

Veuillez respecter les consignes de prévention suivantes :

Ne sautez pas dans le bassin !

Ne vous asseyez jamais sur le bord du bassin et ne vous y tenez jamais debout !

Utilisez toujours une échelle de piscine pour entrer ou sortir du bassin !

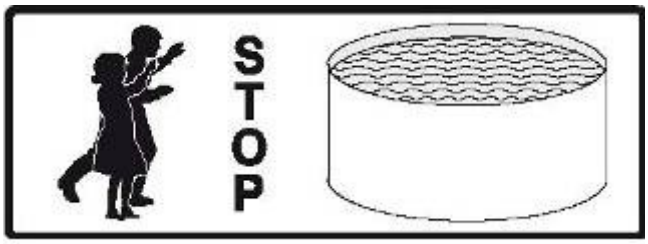

Rappelez-vous que les piscines représentent un danger pour les enfants. Assurez-vous qu'aucuns enfants ne jouent aux alentours du bassin sans surveillance et expliquez leur les dangers (chutes, noyades, etc.).

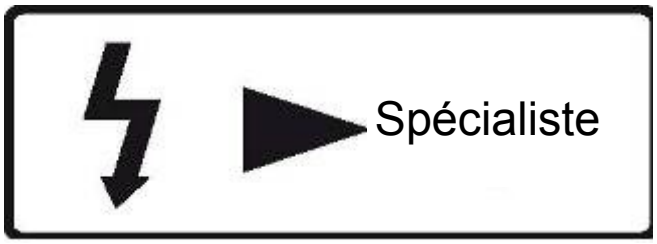

Si vous équipez votre piscine d'appareils électriques (projecteur sous l'eau, pompe de circulation, etc.), l'ensemble des installations électriques devra être réalisé par un professionnel agréé et répondre aux normes DIN VDE 0100-702 (soit à la norme française NFC 15-100).

C. Choix du lieu d'installation

Renseignez-vous auprès de spécialistes tels que des architectes, des spécialistes de la construction, des maçons, des fabricants de piscine, des installateurs, des électriciens ou autres afin de vous assurez que le site et les travaux d'installation sont adéquats et conformes aux normes en vigueur. Respectez les recommandations importantes qui suivent, faute de quoi, certaines sollicitations pourraient entraîner une modification de la forme, des dimensions et de l'aspect du bassin qui pourrait lui-même s'en trouver endommagé. Prenez le temps nécessaire afin d'obtenir un montage approprié et consciencieux du bassin.

Critères de sélection pour trouver le lieu le plus approprié :

1. Soleil

Si vous disposez de plusieurs sites ensoleillés, installer votre piscine autant que possible là où elle sera exposée au soleil du matin car ce dernier chauffera l'eau plus efficacement que le soleil de fin de journée.

2. Arbres

Les arbres ne représentent pas forcément un inconvénient. Etudiez cependant où ils projettent leur ombre et prêtez attention à la gêne qu'ils peuvent occasionner. Un tilleul ou un bouleau n'est par exemple pas très recommandé. Ces arbres pollueront l'eau de votre piscine en toute saison, que ce soit avec leur pollen, leurs fleurs ou encore leurs feuilles. Des arbres peuvent cependant se dresser à proximité de votre piscine dans la mesure où ils forment une protection contre le vent et les regards indiscrets et qu'ils sont à feuillage persistant.

3. Vent

Le vent peut entraîner les saletés dans le skimmer. Protégez le bassin des vents dominants. Dans une piscine exposée au vent, la température de l'eau refroidit plus rapidement du fait de l'évaporation. Le vent peut également endommager les accessoires tels que les bâches pare-soleil, les bâches isolantes et les bâches de protection hivernale.

4. Sphère privée

Votre piscine est une composante de votre maison ; elle la complète en y apportant ses avantages. Pour être agréable, elle doit être installée à proximité de la maison et se trouver dans un endroit du jardin protégé des regards indiscrets du voisinage.

5. Eau et électricité

Pensez à l'alimentation en eau et en électricité pour votre piscine équipée d'un système de filtrage. Prévoyez aussi la possibilité de vider votre bassin pour des courts travaux d'entretien. L'eau de piscine traitée avec des produits chimiques doit, dans certaines circonstances, être conduite dans un branchement d'égout. Souvent, un système de drainage du bassin est nécessaire.

6. Câbles électriques aériens

Par précaution, la piscine ne doit pas être installée directement sous des câbles électriques aériens. Dans certaines régions, cela est interdit par la loi.

7. Câbles et câbles électriques souterrains

Avant de commencer le déblaiement de la terre, il est vivement conseillé de vérifier le tracé des câbles et conduites auprès des fournisseurs de téléphonie, d'électricité et de gaz.

8. Tuyauteries souterraines

Assurez-vous qu'une conduite (eau, électricité, gaz, téléphone, câble, etc.) ne passe sous l'endroit que vous avez choisi pour installer votre piscine.

9. Choix du lieu de pose de l'installation de filtrage

Pour toutes les piscines équipées d'un skimmer, l'installation de filtrage doit être posée à proximité du skimmer, en respectant une distance de 3,50 m minimum (voir DIN VDE 0100-702 - soit la norme française NFC 15-100).

Types de montage :

1. Montage hors sol :

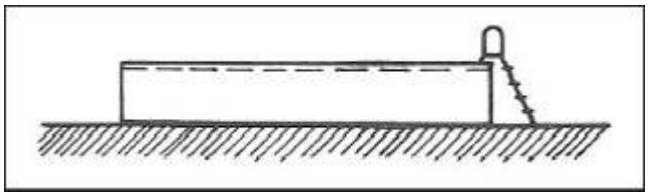

Les piscines de forme ronde bénéficient d'un système autoportant ou pour d'autres types de réalisation, sont en partie équipées d'une structure en acier pour le montage au sol.

Vous pouvez enterrer aussi en partie nos piscines rondes ou en forme de huit ou les monter hors sol. Les bassins semi enterrés ou hors sol doivent être stabilisés avec du béton maigre de blocage ! Les bassins de forme ovale sont uniquement conçus pour le hors sol.

2. Montage semi enterré 1/3 :

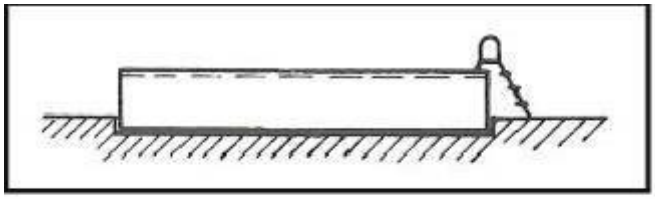

3. Montage enterré

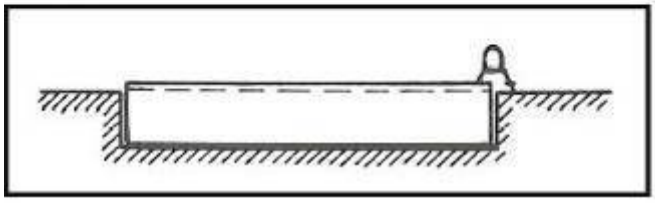

Attention :

Les bassins de plus de 1,50 m de haut doivent, pour des raisons statiques, être enterrées de 50 cm minimum ! Les bassins enterrés ne peuvent jamais être démontés ; ils doivent rester en place durant l'hiver et être rempli d'eau.

D. Entretien et maintenance

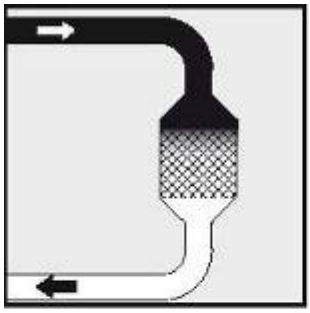

Entretien de l'eau :

Pour obtenir tous les jours une eau propre et claire, la combinaison de deux systèmes d'entretien est nécessaire.

Nettoyage mécanique de l'eau

Filtrage de petites impuretés de l'eau par l'installation de filtrage Summer Fun.

Elimination des impuretés grossières (feuilles, insectes) à l'aide d'une épuisette et/ou d'un aspirateur Summer Fun.

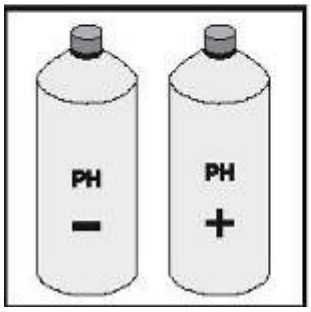

Traitement chimique de l'eau :

La teneur en chlore (contre les agents pathogènes) et le pH de l'eau doivent être constants. Summer Fun propose une large gamme de produits parfaitement adaptés et bien tolérés :

Testeur de chlore et de pH
Flotteur doseur pour un dosage lent et uniforme, mini tablettes de chlore ou granulats pour un chlorage choc.
Tablettes de chlore à effet prolongé
pH-plus et pH-moins pour réguler le PH de l'eau.
Produits anti-algues pour la prévention du développement d'algues

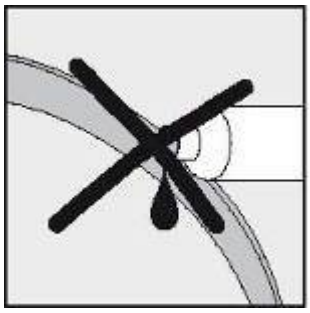

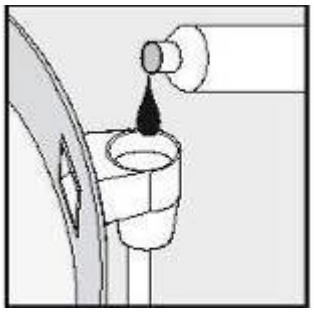

Utilisation :

Maintenir la valeur du pH entre 7,0 et 7,4 ; remplacer les tablettes de chlore dès que celles-ci se sont entièrement dissoutes.

Attention :

L'ensemble des produits d'entretien ne doit jamais être mis directement dans le bassin ; cela pourrait entraîner une décoloration durable de l'enveloppe interne.
Tous les produits d'entretien et de nettoyage doivent être mis dans le skimmer ou dans le flotteur doseur en cas d'installation de filtrage courante!

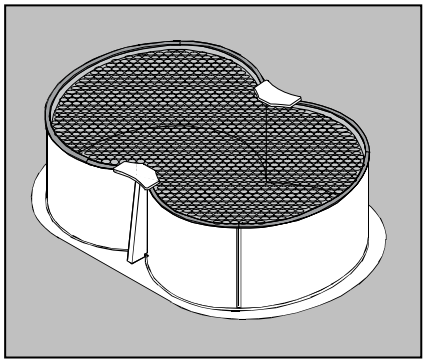

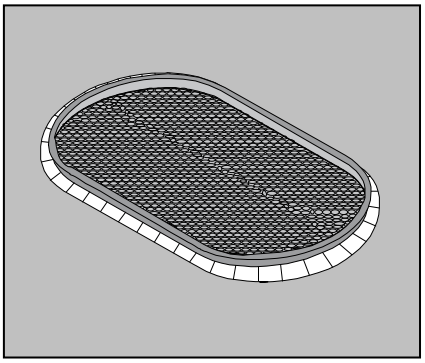

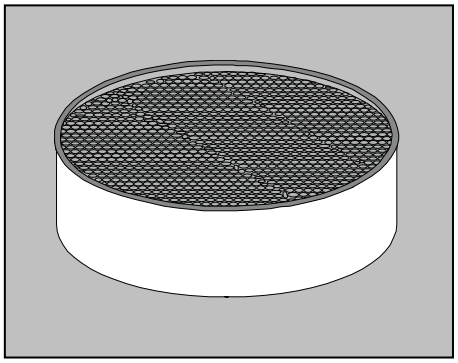

Entretien de l'enveloppe interne :

Retirer régulièrement les rebords anti-éclaboussures ; utiliser un nettoyant PVC bien tolérés, non abrasif ; n'utiliser en aucun cas de solvants organiques !

Des changements de couleur sont normaux et se produisent suite à l'utilisation de produits désinfectants.

Des taches brunes peuvent être le signe d'une prolifération d'algues.

Contrôler la valeur du pH, la maintenir entre 7,0 et 7,4 (indiquer pH-plus / pH-moins) ; procéder ensuite à un chlorage choc et laisser tourner l'installation de filtrage pendant 24 heures.

Pour éviter que l'eau ne se salisse rapidement et qu'elle baisse en température durant la nuit, nous vous recommandons l'utilisation d'une bâche Iso-Solar Summer Fun.

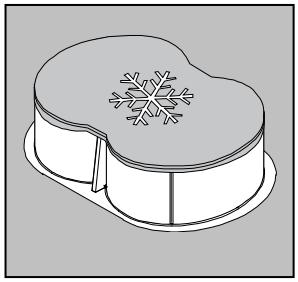

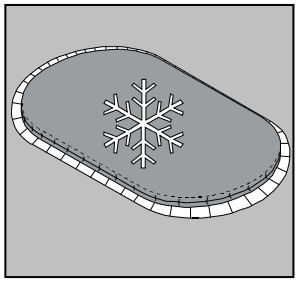

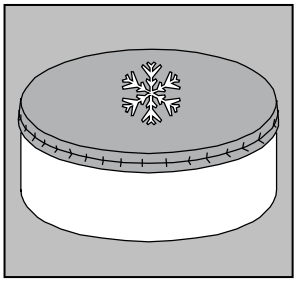

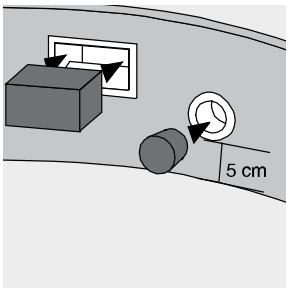

Hivernage

Durant l'hiver, laisser votre piscine remplie d'eau.

Fermer la buse d'entrée et l'ouverture du skimmer avec un bouchon étanche ; vider le skimmer et tous les tuyaux pouvant geler.
Abaisser le niveau d'eau à 5 cm en dessous de la buse d'entrée.

Démonter le système de filtrage et le stocker à l'abri du gel.

Ajouter des produits de protection pour l'hiver et recouvrir le bassin avec une bâche spécifique.

Contrôlez de temps à autre l'état de l'eau dans le bassin, en particulier après des averses, et abaisser le niveau le cas échéant !

Attention :
Ne posez en aucun cas des madriers, planches ou tout autre couverture improvisée sur la paroi en acier ou sur la main courante. Les dommages dus aux effets du gel ne sont pas couverts par notre garantie.

E. Démontage du bassin

Démonter le bassin en procédant à l'inverse du montage. Nettoyer les éléments (décapant Summer Fun), les sécher et les stocker à l'abri du gel.
Plier l'enveloppe, mais pas trop (ne pas faire de pli et de bosses) ; ne pas y répandre du talque, la sécher et la stocker à l'abri du gel.
Enrouler la paroi en acier, sans la plier.

Nous vous déconseillons fortement de démonter le bassin en hiver car le montage – démontage répété augmente les risques d'endommagements.

F. Sécurité

Généralités

Ne jamais laisser jouer des enfants sans surveillance, dans, ou à proximité de la piscine. Expliquer les dangers potentiels à ses propres enfants et à ceux du voisinage. Apprendre dès que possible à nager aux enfants. Recouvrir le bassin dès qu'il n'est plus utilisé. Entrer très lentement dans l'eau après un repas ou un bain de soleil ; risque collapsus cardiovasculaire ou d'arrêt cardiaque.

Secours en cas d'accident :

- Mettre les personnes accidentées immédiatement en sûreté.
- Contrôler le pouls et la respiration.
- Faire si nécessaire un bouche-à-bouche et un massage cardiaque.
- Avertir les services de secours.
- Maintenir la personne ayant perdu connaissance sur le côté.

Nous vous recommandons de participer à un cours sur les premiers secours. Mettez-vous en relation avec la Croix Rouge ou avec une autre organisation d'aide.

Bassin sur mesure / standard en forme de huit

Désignation des pièces Dimensions de la piscine (L x l x P, en cm)	Rails (paquet)	Enveloppe interne	Paroi en acier + profilé à rapporter ou bande de vissage	Paquet de tablettes (en 2 parties)	Paquet de montants avec jeu de vis (en 2 parties)	Poutre de base avec bride de jointure (en 2 parties)	Poutre de base avec éclisses (en 4 parties)	Poutre de base (en 1 partie)
470 x 300 x 90**	1	1	1	1	1	-	-	X
470 x 300 x 120**	1	1	1	1	1	-	-	X
525 x 320 x 120	1	1	1	1	1	-	-	X
540 x 350 x 120**	1	1	1	1	1	-	X	-
625 x 360 x 120	1	1	1	1	1	-	-	X
650 x 420 x 120**	1	1	1	1	1	X	-	-
725 x 460 x 120	1	1	1	1	1	X	-	-
855 x 500 x 120	1	1	1	1	1	X	-	-
525 x 320 x 150	1	1	1	1	1	-	-	X
540 x 350 x 150	1	1	1	1	1	-	X	-
625 x 360 x 150	1	1	1	1	1	-	-	X
650 x 420 x 150*	1	1	2	1	1	X	-	-
725 x 460 x 150*	1	1	2	1	1	X	-	-
855 x 500 x 150*	1	1	2	1	1	X	-	-

* Ces bassins ont respectivement 2 découpes (skimmer, buse d'entrée) dans une paroi en acier.
** également comme bassin standard (paroi acier avec bandes de vissage / enveloppe interne avec profilé d'accroche)

Contrôlez que votre piscine est complète. Réclamez immédiatement les pièces éventuellement manquantes là où vous avez acheté votre piscine.

Attention : ne déballez pas encore (les pièces de) la paroi en acier !
Numéro de positionnement à côté de l'article correspondant

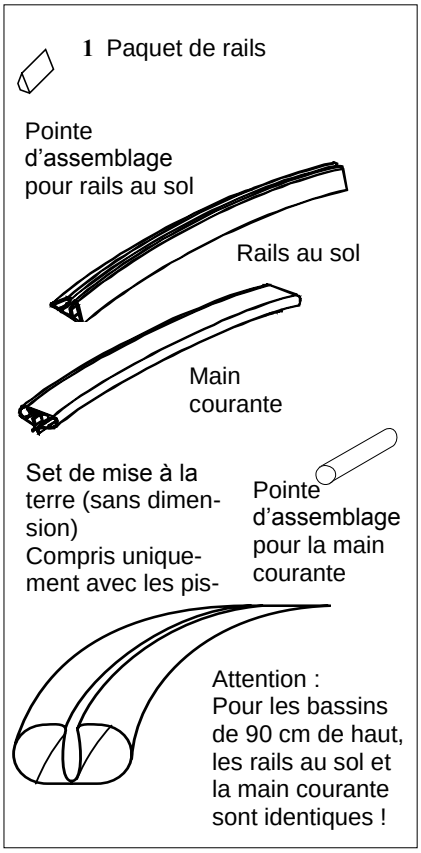

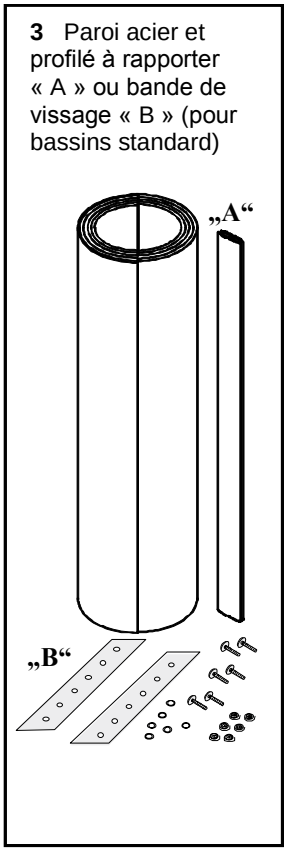

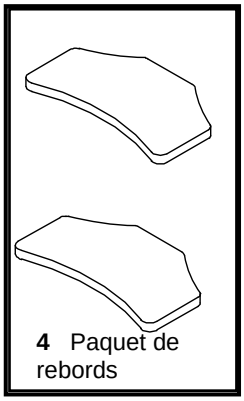

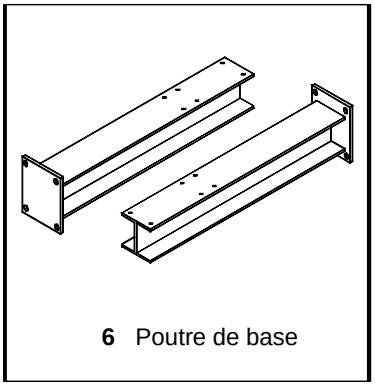

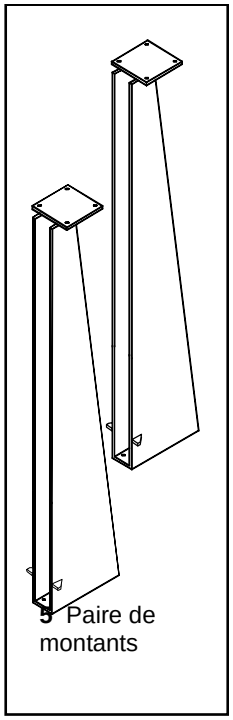

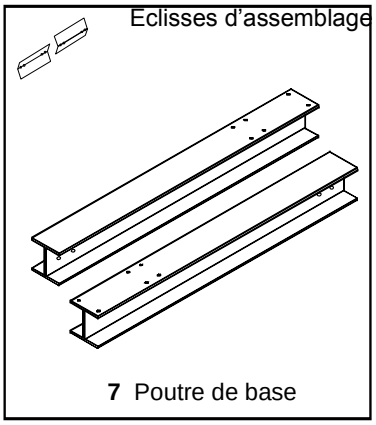

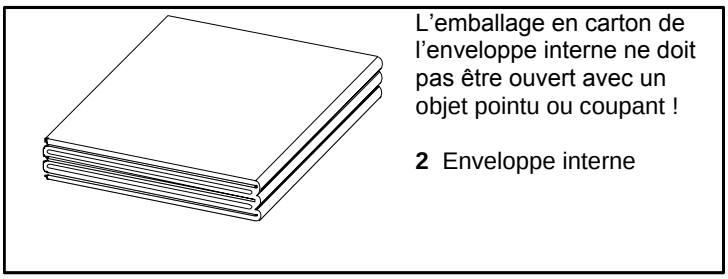

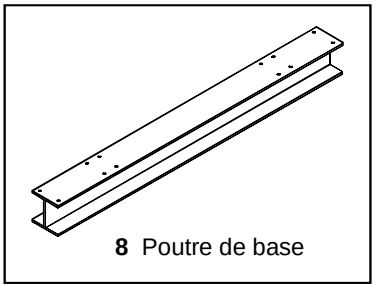

2. Préparation du fond et des fondations

Le sol, dans le secteur des fondations, doit répondre aux exigences de statique. Ce doit être un sol naturel et non rapporté. Les sols rapportés doivent être tassés afin que la piscine ne s'affaisse pas.

Attention :

Les piscines semi ou entièrement enterrées reçoivent un blocage (10 cm min.) en béton maigre (C12/15) des parois. Sur un sol à post-pression, nous recommandons un blocage d'environ 30 cm. Lors du marquage au sol, prenez en compte la longueur indiquée du cordeau « R » pour le dimensionnement :

Profondeur du trou :	50 - 70 cm	+ 15 - 25 cm
	71 - 100 cm	+ 25 - 35 cm
	101 - 120 cm	+ 40 cm

Attention :

Pour les sites en pente, ne jamais procéder par remblaiement ! Il faut creuser une excavation ! Les pentes doivent être stabilisées par un mur de soutènement ou fortement aplanies. La piscine ne constitue en aucun cas une structure de soutènement d'une pente ! En cas de présence d'eau souterraine ou de gisement, il faudra prévoir un drainage!

Conseil :

Faites-vous conseiller par un monteur. Nous dégageons toute responsabilité en cas d'erreur de montage et de dommages résultant d'une réalisation incorrecte des travaux de fondation et de fixation !

Nous recommandons pour des questions de stabilité, une dalle en béton C20/25 de 15-20 cm d'épaisseur et de 20 cm plus grande (que la taille de la piscine) avec un tapis en acier de construction Penser à poser la poutre en acier là au milieu. Veuillez, le cas échéant, en parler avec un monteur.

Préparation du fond pour piscines hors-sol

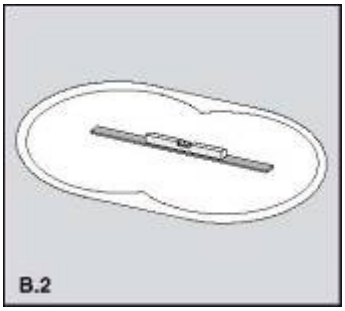

Piscines hors-sol :

Enlever la couche herbeuse, nettoyer et corriger le fond, le cas échéant apporter une couche de gravier, tasser, couler une dalle de béton (renforcer éventuellement avec un tapis en acier de construction) ; au milieu, tenir compte de la place pour la poutre d'acier à poser !

Attention :

Ne pas installer des piscines directement sur de l'herbe, du gravier, une couverture goudronnée, de l'asphalte, du bois ou un sol traité avec des produits désherbants ou d'autres produits chimiques. Sinon, cela endommagera l'enveloppe interne en PVC.

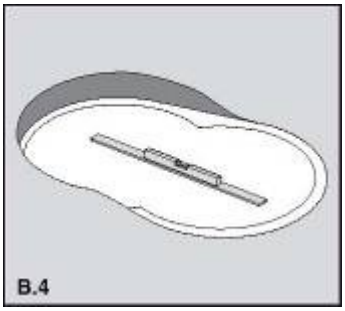

Indications :

La dalle de béton doit dans tous les cas être à 100% dans la balance. La différence de hauteur totale ne doit pas excéder un maximum de 1 cm sur l'ensemble de la surface de pose. Nous n'engageons pas notre responsabilité pour des erreurs de montage et dommages résultant d'une réalisation incorrecte des travaux de fondation et de fixation !

Métrer (figure B.1) :

Enfoncer les pieux à l'intervalle A (v. tableau). Fixer le cordeau (longueur, voir tableau), tracer deux cercles visibles (p.ex. répandre du sable).

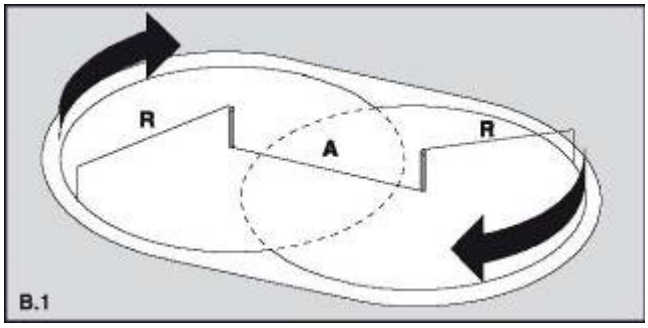

Dimensions du bassin	Longeur du cordeau « R » *	Intervalle « A »
470 x 300 cm	160 cm	170 cm
525 x 320 cm	170 cm	205 cm
540 x 350 cm	185 cm	190 cm
625 x 360 cm	190 cm	265 cm
650 x 420 cm	220 cm	230 cm
725 x 460 cm	240 cm	265 cm
855 x 500 cm	260 cm	355 cm

*sur un sol à post-pression, la longueur du cordeau doit être augmentée d'environ 20 cm (uniquement pour le hors sol)

Préparation des fondations pour piscine enterrée

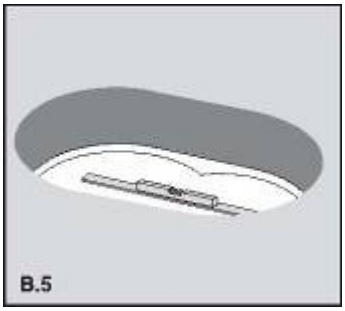

Creuser les fondations ; creuser à la profondeur souhaitée plus l'épaisseur de la dalle de béton. Sinon, procéder comme décrit pour les piscines hors-sol.

Creux pour encastrement de la structure (pour tous types de bassins enterrés).

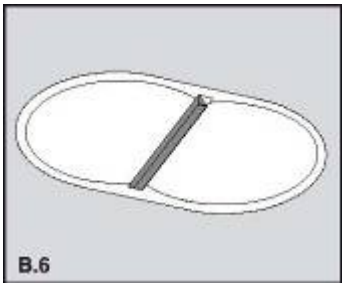

Au milieu de la dalle de béton, vous devrez dans tous les cas prévoir une tranchée de 240 mm de large et de 255 mm de profondeur ; c'est là que la poutre en acier sera encastrée et fixée par le béton.

Dimensions du bassin	Longueur de la tranchée	Distance entre les supports « A »
470 x 300 cm	320 cm	248,0 cm
525 x 320 cm	340 cm	248,0 cm
540 x 350 cm	370 cm	297,5 cm
625 x 360 cm	380 cm	248,0 cm
650 x 420 cm	440 cm	359,6 cm
725 x 460 cm	480 cm	380,0 cm
855 x 500 cm	520 cm	359,6 cm

3. Montage du bassin

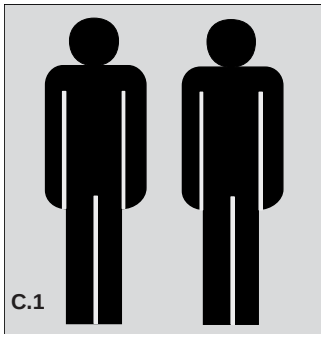

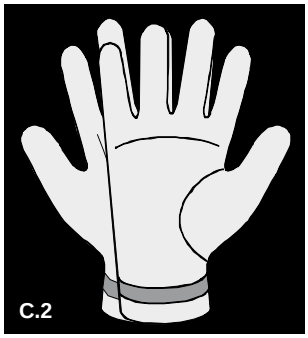

Remarque :

Deux personnes sont nécessaires au montage (C.1). Porter des gants de sécurité pour manipuler la paroi en acier (C.2). Manipuler la paroi en acier avec précaution ; ne pas la plier ni la tordre !

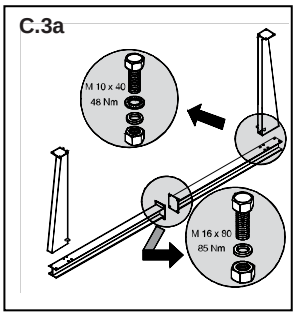

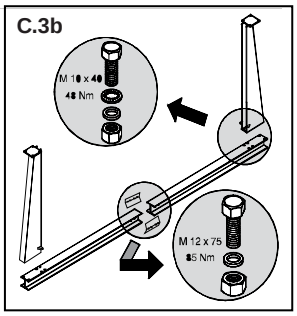

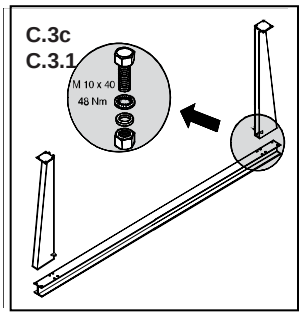

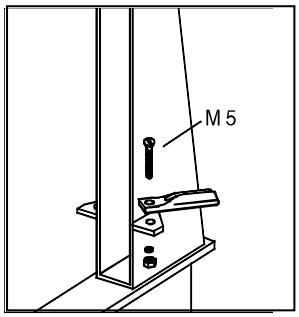

Installation des montants :
Suivant le type de bassin :

Poutre de base avec bride de jointure (C.3a)

Visser la poutre de base

Poutre de base avec éclisses (C.3b)

Visser la poutre à l'aide des éclisses, partie convexe des vis vers l'extérieur.

Poutre d'un seul tenant (C.3c)

Les rails et pièces d'assemblage ne sont pas compris dans la livraison pour des bassins standard de 90 cm.

Les rails et pièces d'assemblage n'ont pas de fonction statique, ils sont là uniquement pour empêcher que les rails au sol ne glissent lors de la pose de la paroi en acier.

Vous pouvez aussi visser un morceau de rails légèrement biseauté sur le montant (éclisse C.3.1).

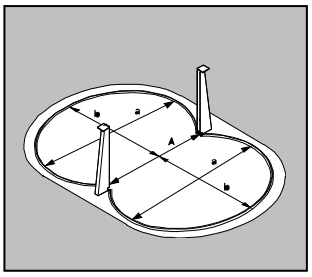

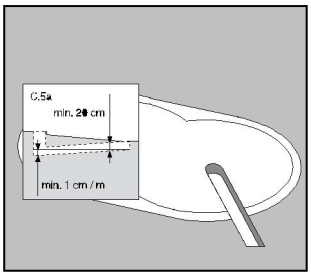

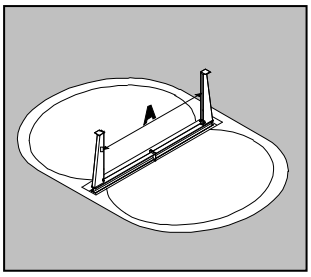

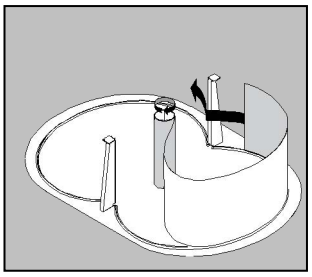

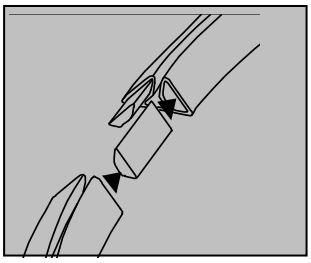

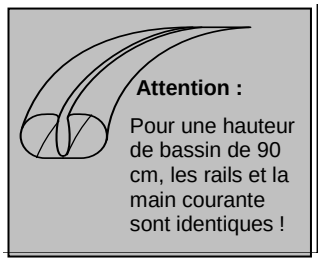

Monter l'échafaudage à montant (C.4) :

Dresser les montants pré-montés dans la tranchée, les positionner parfaitement droit et les fermer avec l'éclisse C.3.1, bien comprimer la tranchée avec du béton et l'égaliser avec la dalle de béton.

Calculez la distance A entre les deux montants. Elle doit correspondre exactement à la valeur indiquée dans le tableau (voir page 8) !

Si un écoulement au sol est prévu :

Creuser la tranchée (profondeur 20 cm min.) au point le plus bas du bassin (C.5), une légère inclinaison (1 cm (m) min.) est nécessaire (C.5a). Poser l'écoulement et le tuyau dans la tranchée, coller un des deux joints sur le pertuis, boucher avec du papier et remplir la tranchée avec de la terre.

L'écoulement et le tubage ne sont pas compris dans la livraison !

Attention : revêtir entièrement le fond / la dalle de béton avec une toile ou une bâche de protection du sol afin de protéger l'enveloppe interne.

Assembler les rails : assembler chacune des pièces avec deux pointes plates (C.7) afin de donner sa forme au bassin (C.6). Les derniers morceaux de rails devront être raccourcis et **adaptés en fonction de l'arrondi.**

Attention : vérifier avec exactitude les dimensions du bassin et la symétrie des rails (C.6) ; a=a, b=b, distance « A » entre les étais conformément au tableau page 8. Marquages (par ex. à la craie) aide à vérifier la position des rails lors d'un nouveau montage.

Attention : les rails ne doivent pas s'affaisser ! Si le sol est meuble, couler une dalle de béton ou bétonner la plaque d'appui.

Dérouler la paroi en acier (C.8) :

Deux personnes min. sont nécessaires, porter des gants de sécurité ! Déposer la paroi emballée sur un support stable au centre des rails, faire attention au marquage du carton (haut).

Retirer l'emballage, dérouler la paroi et l'introduire dans les rails au sol, face **blanche vers l'extérieur**. Faire attention à ce que les prédécoupes pour le skimmer et la buse d'entrée soit en haut. Poser quelques rails de main courante pour stabiliser le bord supérieur de la paroi.

Conseil : au moment de la mise en place de la paroi, faire attention à ce que la découpe pour le skimmer soit positionnée à l'endroit souhaité. Le skimmer doit être placé face au vent.

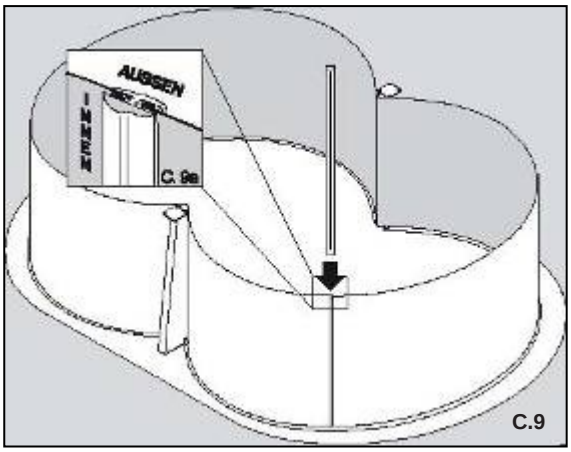

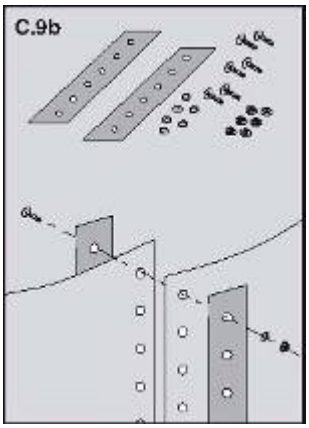

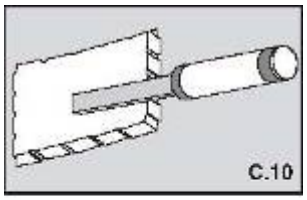

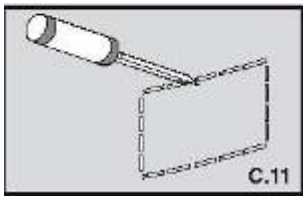

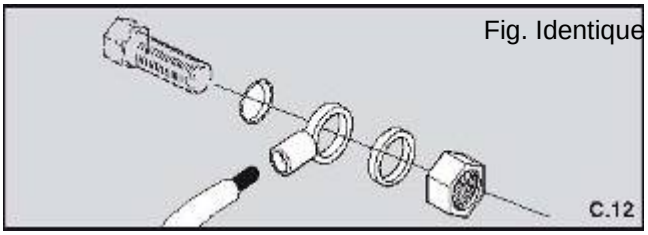

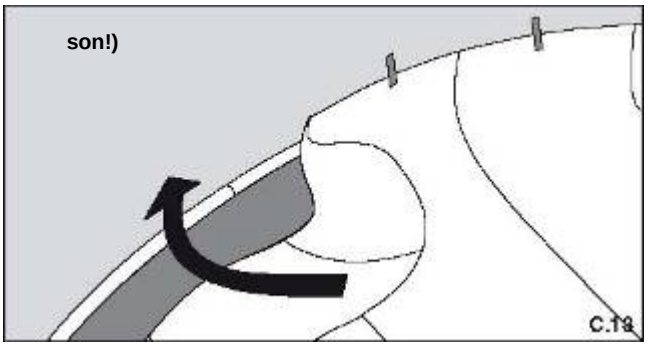

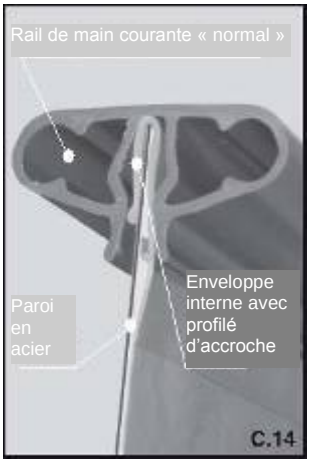

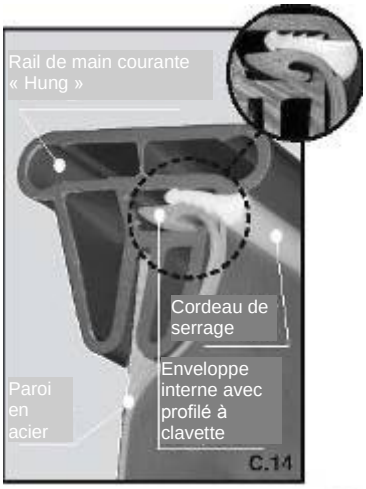

Insérer le profilé à rapporter (C.9) ; distance entre les extrémités de la paroi en acier : 5 mm. **Raccourcir un rail au sol (pour correspondre aux dimensions de la paroi), en éliminer les arêtes et le réassembler.** Graisser les extrémités de la paroi pliées, insérer le profilé à rapporter par le haut en s'aidant éventuellement d'un marteau en caoutchouc.

Attention : côtés tordus du profilé à rapporter vers le haut, et à l'intérieur (C.9) !

Attention : travailler avec précaution lors de l'insertion du profilé, le tenir bien droit et ne pas tordre la paroi en acier !

Montage de la bande de vissage (C.9b) sur bassins standard de 90 cm de haut.

Serrer toutes les vis avec une clé. Deux personnes sont nécessaires (une à l'intérieur, l'autre à l'extérieur du bassin), pour serrer les vis. Les têtes de vis doivent se trouver côté intérieur, les écrous côté extérieur du bassin. Afin de protéger l'enveloppe interne, il est recommandé de couvrir les têtes de vis avec une bande adhésive en PVC.

Préparer les ouvertures pour raccordement (C.10, C.11)

Si des éléments doivent être installés (buse d'entrée, aspirateur de surface) : retirer les pré-découpes correspondantes, éliminer soigneusement les arêtes et les traiter avec un produit anti-corrosion.

Attention : respecter les conseils du manuel de montage relatifs aux éléments encastrés.

Si aucun élément encastré ne doit être utilisé: boucher les pré-découpes avec une bande adhésive en PVC (p.ex. bande de paquet).

Mettre le bassin à la terre

Le bassin et toutes le parties métalliques de grande taille doivent, conformément à la législation, être raccordés à la terre.

Percez un trou (5,5 mm) juste au-dessus du rail au sol, à travers la paroi en acier, et raccordez le set de mise à la terre (C.12). Tête de vis à l'intérieur (uniquement pour bassin sur mesure)!

Attention : d'après les normes DIN-/-VDE, les installations électriques ne peuvent être réalisées que par des entreprises spécialisée et agrées.
Attention : utiliser uniquement l'échelle de piscine pour monter dans le bassin.

Ne jamais adosser celle-ci contre la paroi en acier.

Etendre la bâche de protection (C.13) (non comprise dans la livrai-

Il est indispensable de poser une bâche ou une toile de protection sous l'enveloppe interne en PVC afin de protéger cette dernière du contact direct avec le fond et de la présence d'éventuelles substances en PVC non tolérées.

Décaper à nouveau le sol et éliminer tous les copeaux métalliques ! Etendre la toile de protection, ne pas recouvrir les bandes séparées, tirer les bords sous le rail au sol. Attention : en l'absence de toile / de bâche de protection, l'enveloppe interne échappe à toute garantie.

Nous recommandons d'isoler la paroi extérieure avec des panneaux étanches en styropor (non compris dans la livraison) afin d'améliorer l'isolation thermique.

Attention :
Se déplacer sur l'enveloppe interne en PVC uniquement pieds nus ou avec des chaussures à semelles souples ! **Risque de glissade !**

Accroche de l'enveloppe interne (C.14) :

Installer l'enveloppe interne par une température entre +18 -25°C. Jamais sous un fort rayonnement solaire ! Température trop élevée : film trop souple, élastique, trop grand ; température trop basse : film dur, non élastique, trop petit.

Accroche du film avec profilé :
Etendre l'enveloppe à plat dans le bassin et la diriger de telle sorte que la soudure au sol soit positionnée à égale distance de la paroi en acier. Pousser les bordures au dessus du bord de la paroi avec le profilé soudée. Débuter l'accroche de l'enveloppe au niveau des montants et la fixer avec plusieurs morceaux de la main courante.

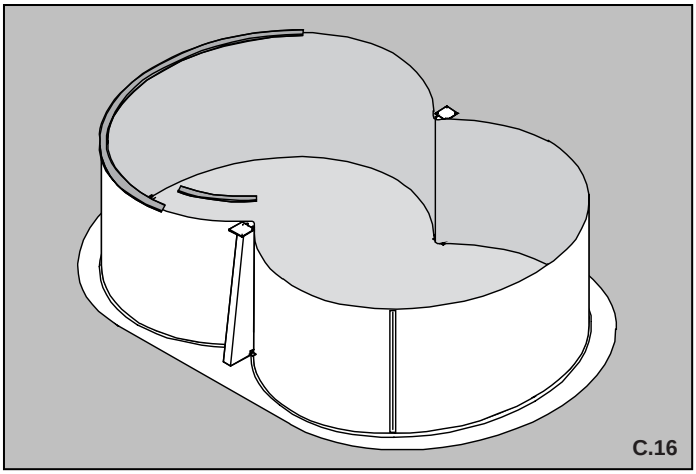
C.16

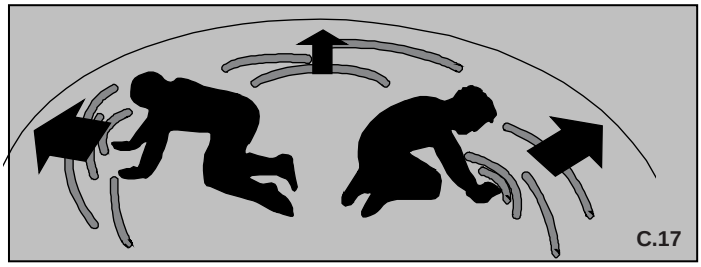
C.17

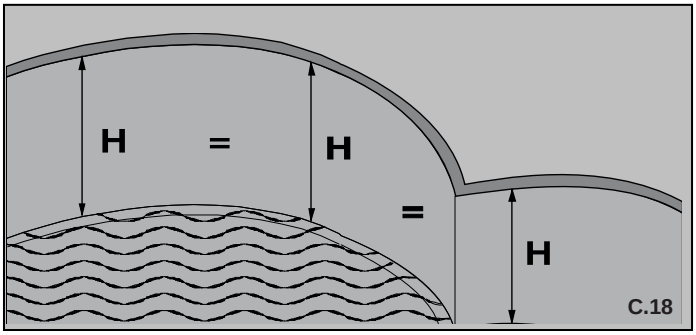

C.18

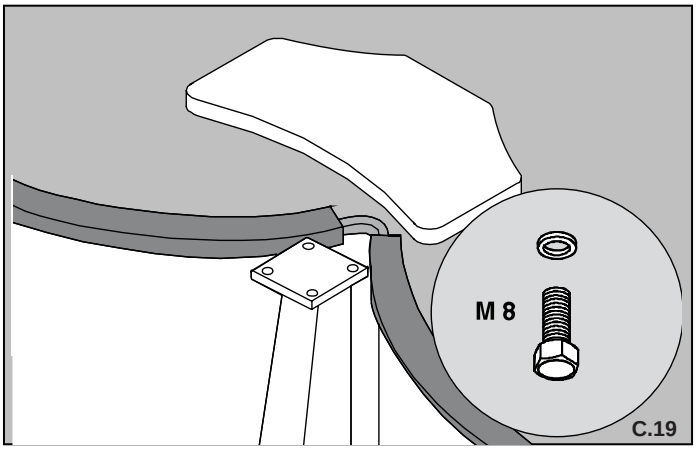

C.19

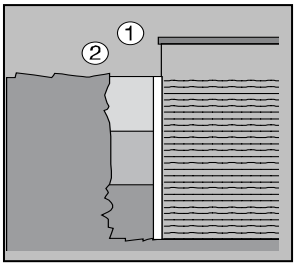

Attention :

Un béton trop serré peut comprimer la paroi du bassin.

Attention : pour éviter la corrosion d'une paroi en acier nue, protéger toujours celle-ci du contact direct avec la terre à l'aide de panneaux étanches en styropor !

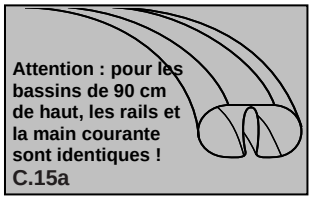

C.15a

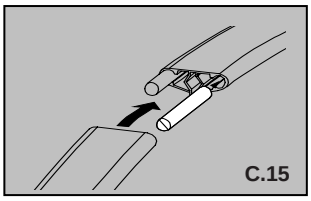
C.15

Monter la main courante (C.16 + C.15a) :

Assembler les pièces de la main courante avec deux pointes d'assemblage rondes (C.15 + C.15a). Appuyer sur le bord du bassin en donnant des coups avec le plat de la main afin de ne pas coincer le profilé d'accroche. **Raccourcir si besoin une des pièces de la main courante** ! Corriger les plis de l'enveloppe interne au niveau de la paroi latérale en faisant légèrement glisser l'enveloppe. Dès que l'assise de la main courante est correcte, appuyer en donnant des coups avec le plat de la main.

Accroche du film avec profilé à clavette (Easy Change System) :
Enfoncer l'ensemble de la main courante (raccourcir si besoin une des pièces de la main courante) sur la paroi en acier dressée. On peut encore aligner l'ensemble de l'enveloppe accrochée en le déplaçant dans l'encoche. Enfin, un cordeau de serrage (blanc) évitera à l'enveloppe interne de glisser.

Lisser les plis (C.17) : ***ce point est très important ! Prenez le temps nécessaire pour une réalisation minutieuse !*** Laisser l'eau s'écouler tout en repoussant à la main les plis vers l'extérieur.

Tensions dans l'enveloppe interne :
Nos enveloppes sont sous dimensionnées, cela signifie que l'enveloppe est un peu plus petite que les dimensions du bassin. C'est ainsi que l'on obtient une enveloppe sans plis.

Vérifiez donc bien :
Pressez légèrement les endroits de l'enveloppe concernés. Lorsque vous sentez le contact avec la paroi en acier, la tension est suffisante.

Si les plis persistent :
On peut éventuellement verser de l'eau chaude ; cela facilite le déplacement du film. Le film est trop tendu à l'issue de l'accroche ? **LE RÉ-ACCROCHER,** attendre éventuellement des températures plus froides, ne pas tirer sur le film !

Attention : dès environ 4 cm de hauteur d'eau, l'enveloppe ne peut plus être lissée (pression de l'eau).
ATTENTION ! CONTRÔLE INDISPENSABLE !
Recouvrir d'eau le fond du bassin, mesurer en plusieurs endroits la distance entre la ligne d'eau et le bord du bassin (C.18).

Si les valeurs calculées présentent un écart de plus de 1,0 cm, le bassin a été mal monté. On ne peut alors faire jouer la garantie du constructeur !

Monter les tablettes (C.19) :

Visser les tablettes sur les montants. Les tablettes recouvrent alors la main courante.

Monter l'écoulement au sol (option) :
Coller le joint sur la bague de fixation, visser la bague de fixation sur l'écoulement au sol (examiner les trous de vis), découper l'enveloppe, visser le couvercle de l'écoulement. L'écoulement au sol et le tubage ne sont pas compris dans la livraison!

Montage des éléments encastrés (option) :

Attendre pour les monter que le bassin soit rempli jusque juste en dessous des ouvertures prévues pour l'encastrement desdits éléments. Vous éviterez ainsi tout plissage de l'enveloppe interne.

Blocage en béton pour bassin enterré (C.20) :

1. Remplissez d'eau le bassin monté, installé et terminé (hauteur 40 cm max.)
2. Poser des panneaux en styrodur ou en styropor (25 mm d'épaisseur) **1** sur tout le pourtour extérieur de la paroi en acier pour l'isoler thermiquement et la protéger de la corrosion.
3. Bloquer le bassin avec plusieurs couches de béton maigre **2** (C 12/15, humide à carrière). Le blocage en béton doit, sur des sols naturels, avoir une épaisseur de 10 cm min. Sur des sols à post-pression, nous recommandons un blocage en béton d'environ 30 cm. La surface de l'eau devrait donc toujours se trouver environ 30 cm plus haut que le terrassement.
4. Ne pas, si possible, comprimer le béton maigre.
   Les couches successives de doivent pas durcir l'une sous l'autre.
5. En cas d'utilisation de pierres pour la bordure du bassin, il convient de respecter certaines recommandations. Veuillez vous adresser à votre partenaire agréé Summer Fun.

Piscines ovales sur mesure / standard

1. Liste et désignation des pièces

Contrôlez que votre piscine est complète. Réclamez immédiatement les pièces éventuellement manquantes là où vous avez acheté votre piscine.

Dimensions de la piscine (L x l x P, en cm)	Rails (paquet) **1**	Enveloppe interne **2**	Paroi en acier + profilé à rapporter ou bande de vissage **3**
490 x 300 x 120**	1	1	1
500 x 300 x 120	1	1	1
525 x 320 x 120	1	1	1
600 x 320 x 120	1	1	1
623 x 360 x 120**	1	1	1
700 x 300 x 120	1	1	1
700 x 350 x 120	1	1	1
737 x 360 x 120	1	1	1
800 x 400 x 120	1	1	1
800 x 420 x 120	1	1	1
916 x 460 x 120	1	1	1
490 x 300 x 150*	1	1	1
500 x 300 x 150	1	1	1
525 x 320 x 150	1	1	1
600 x 320 x 150	1	1	1
623 x 360 x 150	1	1	1
700 x 300 x 150	1	1	1
700 x 350 x 150	1	1	1
737 x 360 x 150	1	1	1
800 x 400 x 150*	1	1	2
800 x 420 x 150	1	1	2
916 x 460 x 150*	1	1	2
1100 x 550 x 150*	1	1	2

Attention :

Ne déballez pas encore (les pièces de) la paroi en acier !

Numéro de positionnement entouré à côté de l'article correspondant.

L'emballage en carton de l'enveloppe interne ne doit pas être ouvert avec un objet pointu ou coupant !

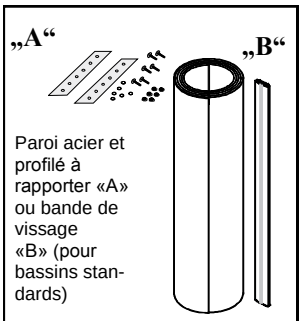

Paroi acier et profilé à rapporter «A» ou bande de vissage «B» (pour bassins standards)

3 Paroi en acier et profilé à rapporter

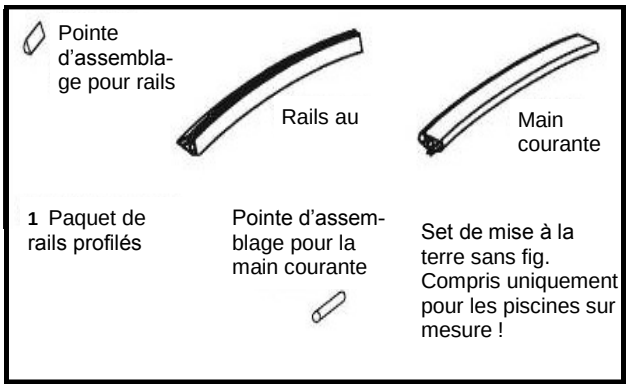

* Ces bassins ont respectivement 2 coupes (skimmer, buse d'entrée) dans une paroi en acier.
** également comme bassin standard (623 x 360 x 120) avec profilé à vis

2. Préparation du fond et des fondations

Le sol, dans le secteur des fondations, doit répondre aux exigences de statique. Ce doit être un sol naturel et non rapporté. Les sols rapportés doivent être tassés afin que la piscine de s'affaisse pas.

Attention :

Pour les sites en pente, ne jamais procéder par remblaiement ! Il faut creuser une excavation ! Les pentes doivent être stabilisées par un mur de soutènement ou fortement aplanies. La piscine ne constitue en aucun cas une structure de soutènement d'une pente ! En cas de présence d'eau souterraine ou de gisement, il faudra prévoir un drainage !

Ne pas installer de piscine directement sur de l'herbe, du gravier, une couverture goudronnée, de l'asphalte, du bois ou un sol traité avec des produits désherbants ou d'autres produits chimiques. Sinon, cela endommagera l'enveloppe interne en PVC.

Ne pas creuser les fondations dans le secteur d'eau souterraine ! Prévoir un drainage !

Pour les piscines ovales, il est indispensable de couler une dalle en béton C20/25 de 15-20 cm d'épaisseur et de 20 cm plus grande (que la taille de la piscine) avec un tapis en acier de construction. Penser à poser la poutre en acier là au milieu. Veuillez, le cas échéant, en parler avec un monteur.

Profondeur du bassin	Profondeur des fondations
120 cm	100 -120 cm*
150 cm	130 -150 cm*

* Sans plaque d'appui

Creuser les fondations (figure B.1) :

Respecter les données de dimensions min. du tableau !

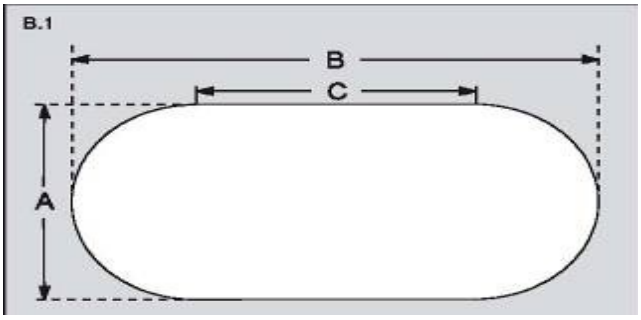

Dimensions du bassin	Dimensions des fondations		
	A	**B**	**C**
490 x 300 cm	360 cm	540 cm	230 cm
500 x 300 cm	360 cm	550 cm	240 cm
525 x 320 cm	380 cm	575 cm	250 cm
600 x 320 cm	380 cm	650 cm	280 cm
623 x 360 cm	420 cm	673 cm	320 cm
700 x 300 cm	360 cm	750 cm	440 cm
700 x 350 cm	410 cm	750 cm	400 cm
737 x 360 cm	420 cm	787 cm	420 cm
800 x 400 cm	460 cm	850 cm	440 cm
800 x 420 cm	480 cm	850 cm	440 cm
916 x 460 cm	520 cm	966 cm	495 cm
1100 x 550 cm	610 cm	1150 cm	590 cm

Mesurer (figure B2) :

Enfoncer les pieux à intervalle A (voir tableau). Fixer le cordeau (longueur, voir tableau), tracer deux cercles visibles (répandre par ex. du sable), relier les points les plus à l'extérieur des cercles avec les lignes.

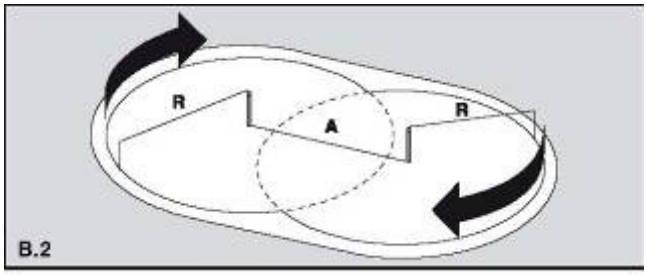

Dimensions du bassin	longueur du cordeau « R »*	Distan-ce « A »
490 x 300 cm	160 cm	190 cm
500 x 300 cm	160 cm	200 cm
525 x 320 cm	170 cm	205 cm
600 x 320 cm	170 cm	280 cm
623 x 360 cm	190 cm	263 cm
700 x 300 cm	160 cm	400 cm
700 x 350 cm	185 cm	350 cm
737 x 360 cm	190 cm	377 cm
800 x 400 cm	210 cm	400 cm
800 x 420 cm	220 cm	380 cm
916 x 460 cm	240 cm	456 cm
1100 x 550 cm	285 cm	550 cm

*sur un sol à post-pression, la longueur du cordeau doit être augmentée d'environ 20 cm (uniquement pour le hors sol)

Attention : les côtés du bassin adossés aux murs de soutènement doivent être droits !

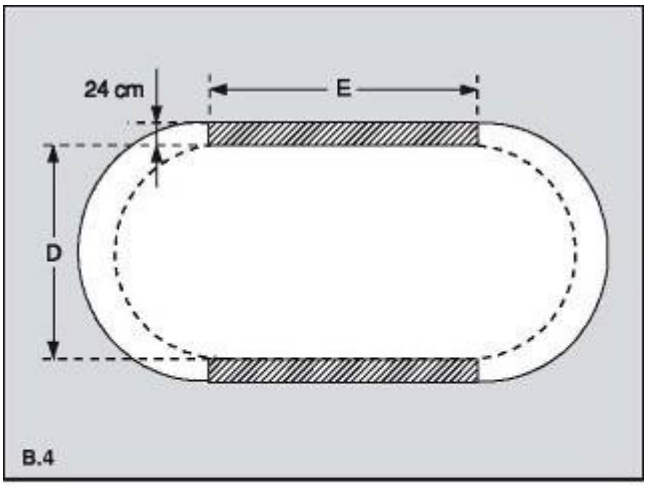

Dresser les murs de soutènement (B.4) :

Respecter les données de dimensionnement (B.4, tableau) ! La longueur du mur doit au moins correspondre à la droite de l'ovale du bassin.

Dimensions de la piscine	D	E
490 x 300 cm	305 cm	190 cm
500 x 300 cm	305 cm	200 cm
525 x 320 cm	325 cm	205 cm
600 x 320 cm	325 cm	280 cm
623 x 360 cm	365 cm	263 cm
700 x 300 cm	305 cm	400 cm
700 x 350 cm	355 cm	350 cm
737 x 360 cm	365 cm	377 cm
800 x 400 cm	405 cm	400 cm
800 x 420 cm	425 cm	380 cm
916 x 460 cm	465 cm	456 cm
1100 x 550 cm	555 cm	550 cm

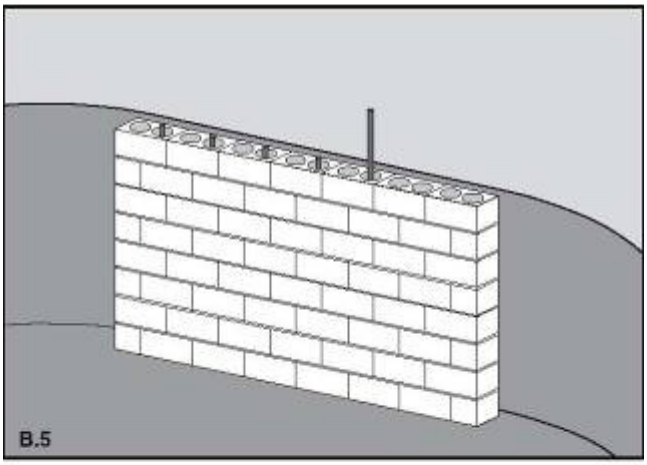

Profondeur du bassin	Profondeur des fondations
120 cm	100 -120 cm*
150 cm	130 -150 cm*

Le mur de soutènement doit s'enfoncer à 16 cm min. plus bas que la base du bassin (B.6).

Les côtés du bassin adossés aux murs de soutènement doivent être aussi droits que possible

Pour monter le mur, utilisez des pierres ou des blocs de béton de 24 cm de large.

Poussez les barres d'armature (10 mm) depuis le haut dans les trous des blocs du mur (B.5) et coulez du béton dans toutes les ouvertures.

La plaque d'appui doit être reliée aux murs de soutènement via l'armature en fer. Les murs de soutènement nécessitent des fondations (30 x 30 cm, figure B.6).

A l'aide d'une colle appropriée, poser des panneaux de styropor de 25 mm d'épaisseur sur le côté intérieur du mur de soutènement et laisser alors 25 mm disponibles au-dessus du pied du bassin pour le rail au sol (B.7).

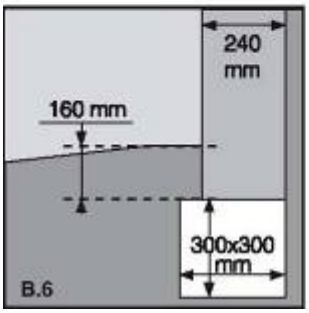

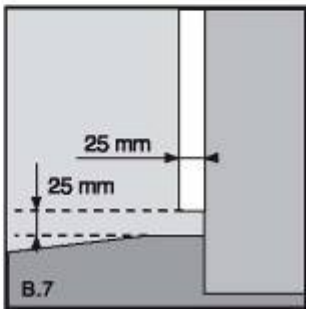

Conseil :
Faites vous conseiller par un monteur. Nous dégageons toute responsabilité en cas d'erreur de montage et de dommages résultant d'une réalisation incorrecte du mur de soutènement.

3. Montage du bassin

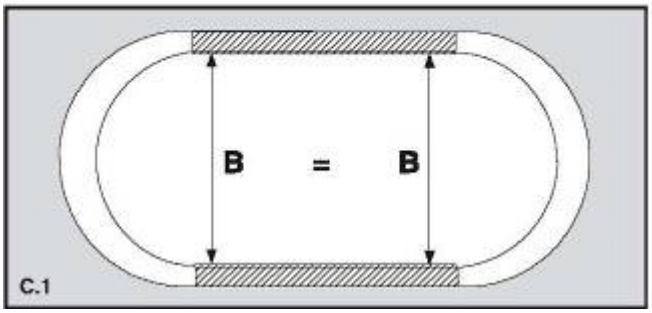

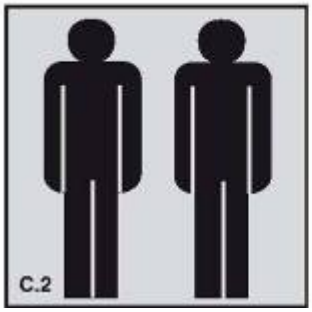

Attention :

Vérifier à nouveau la distance entre les murs de soutènement et contrôler qu'ils soient bien parallèles ! La distance doit correspondre exactement à la largeur de votre piscine / en tenant compte de la largeur des panneaux de styropor (C.1) !

Remarque :

Deux personnes sont nécessaires au montage (C.2). Porter des gants de sécurité pour manipuler la paroi en acier (C.3). Manipuler la paroi en acier avec précaution ; ne pas la plier ni la tordre !

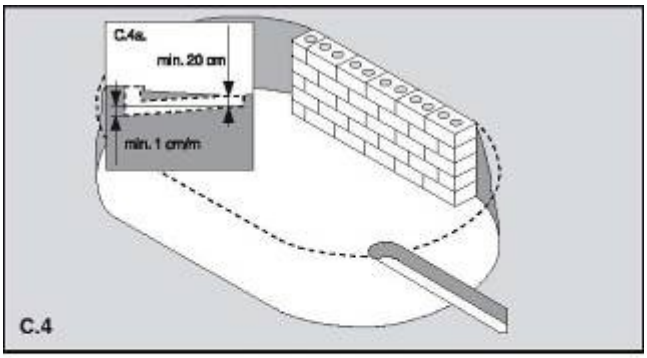

Si un écoulement au sol est prévu :

L'intégrer alors dans la plaque d'appui en respectant une inclinaison (1 cm (m) min.) (C.4a).

Poser l'écoulement et le tuyau dans la tranchée, coller un des deux joints sur le pertuis, boucher avec du papier et remplir la tranchée avec du béton.

L'écoulement et le tubage PVC ne sont pas compris dans la livraison !

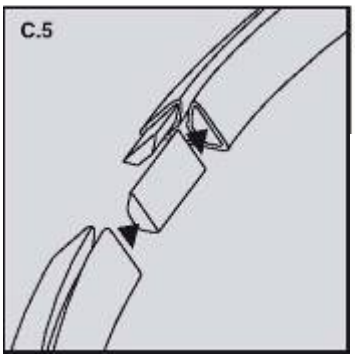

Remarque :
Dans certaines figures, les murs de soutènement en béton ont été retirés pour des raisons évidentes.

Assembler les rails :

Assembler chacune des pièces avec deux pointes plates (C.5) afin de donner sa forme au bassin (C.6).

Attention :

Les derniers morceaux de rails devront être raccourcis et adaptés en fonction de l'arrondi et de la droite.

Attention :

Vérifier les dimensions du bassins et la symétrie des rails au sol.

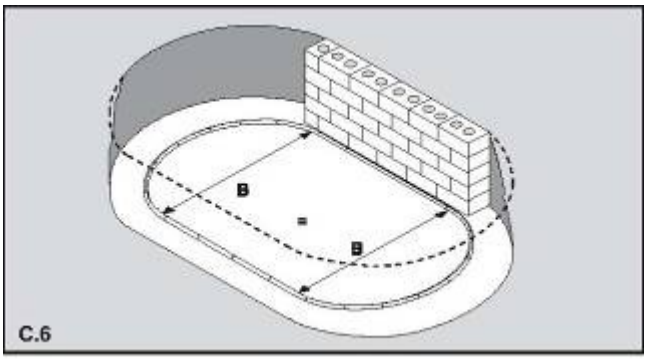

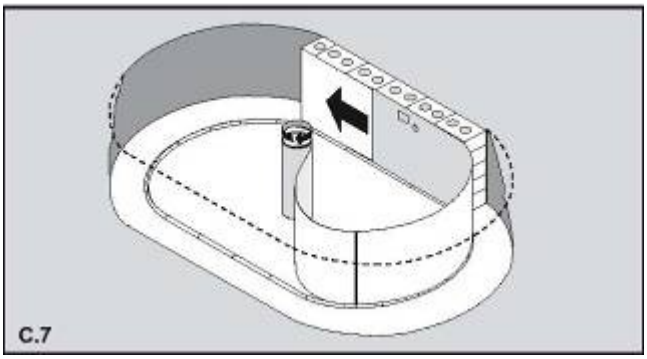

Dérouler la paroi en acier (C.7) :

Deux personnes min. nécessaires, porter des gants de sécurité ! Déposer la paroi emballée sur un support stable au centre des rails, faire attention au marquage du carton (haut).

Retirer l'emballage, dérouler la paroi et l'introduire dans les rails au sol, **face blanche vers l'extérieur**. Faire attention à ce que les pré-découpes pour le skimmer et la buse d'entrée soit en haut. Poser quelques rails de main courante pour stabiliser le bord supérieur de la paroi.

Conseil : au moment de la mise en place de la paroi, faire attention à ce que la découpe pour le skimmer soit positionnée à l'endroit souhaité. Le skimmer doit être placé face au vent.

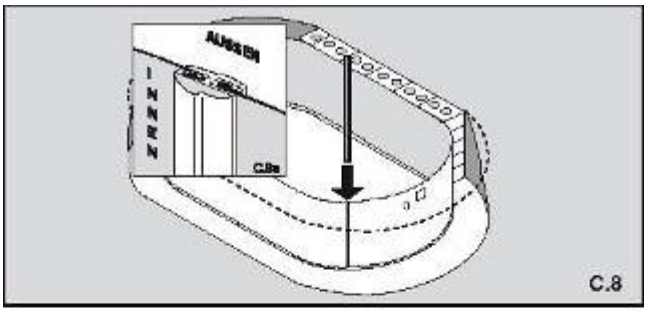

Insérer le profilé à rapporter (C.8) ;
Distance entre les extrémités de la paroi en acier : 5 mm**. Raccourcir un rail au sol (pour correspondre aux dimensions de la paroi), en éliminer les arêtes et le réassembler.** Graisser les extrémités de la paroi pliées, insérer le profilé à rapporter par le haut en s'aidant d'un marteau en caoutchouc.

Attention : côtés tordus du profilé à rapporter vers le haut,et vers l'intérieur (C.8a) !
Attention : travailler avec précaution lors de l'insertion du profilé, le tenir bien droit et ne pas tordre la paroi en acier !

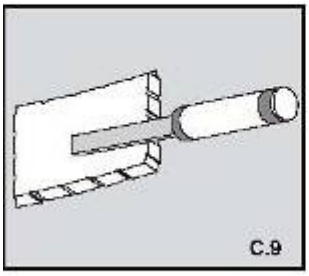

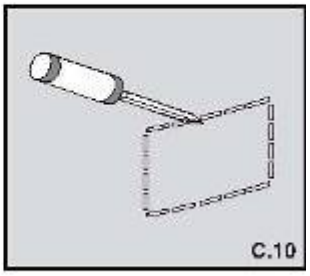

Préparer les ouvertures pour raccordement (C.9, C.10) :

Si des éléments doivent être installés (buse d'entrée, aspirateur de surface) : retirer les pré-découpes correspondantes, éliminer soigneusement les arêtes et les traiter avec un produit anti-corrosion.

Attention : respecter les conseils du manuel de montage relatifs aux éléments encastrés.

Si aucun élément encastré ne doit être utilisé : boucher les prédécoupes avec une bande adhésive en PVC (p.ex. bande de paquet).

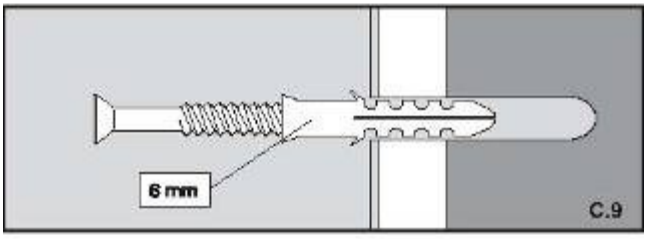

Fixation de la paroi en acier (C.11) :

Fixer la paroi à l'aide de 4-6 chevilles (6 mm) et des vis à tête noyée sur les deux côtés du mur en béton. Répartir les points de fixation régulièrement le long des deux parois. Monter les chevilles dans le mur de soutènement et non dans les panneaux de styropor ! Recouvrir les têtes de vis avec une bande adhésive PVC (p. ex. bande de paquet) – pour protéger l'enveloppe interne.

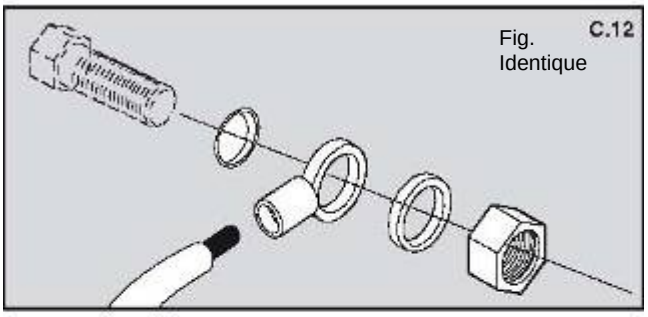

Mettre le bassin à la terre

Le bassin et toutes le parties métalliques de grande taille doivent, conformément à la législation, être raccordés à la terre. Percez un trou (5,5 mm) juste au-dessus du rail au sol, à travers la paroi en acier et raccordez le set de mise à la terre (C.12). Tête de vis à l'intérieur!

Attention : d'après les normes DIN-/-VDE, les installations électriques ne peuvent être réalisées que par des entreprises spécialisée agrées.
Attention : utiliser uniquement l'échelle de piscine pour monter dans le bassin.

Ne jamais adosser celle-ci contre la paroi en acier.

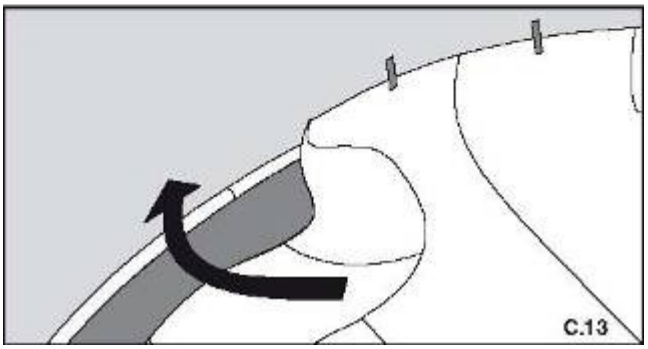

Etendre la bâche de protection (C.13) (non comprise dans la livraison !)

Il est indispensable de poser une bâche ou une toile de protection sous l'enveloppe interne en PVC afin de protéger cette dernière du contact direct avec le fond et de la présence d'éventuelles substances en PVC non tolérées.
Décaper à nouveau le sol et éliminer tous les copeaux métalliques ! Etendre la toile de protection, ne pas recouvrir les bandes séparées, tirer les bords sous le rail au sol. En l'absence de toile / de bâche de protection, l'enveloppe interne échappe à toute garantie.

Nous recommandons d'isoler la paroi extérieure avec des panneaux étanches en styropor (non compris dans la livraison) afin d'améliorer l'isolation thermique.

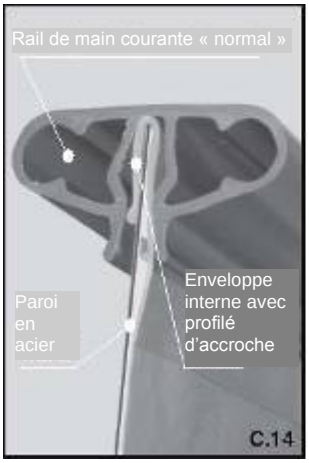

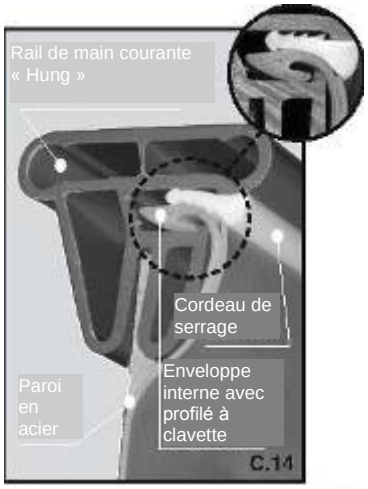

Accroche de l'enveloppe interne (C.14) :

Installer l'enveloppe interne par une température entre +18 -25°C. Jamais sous un fort rayonnement solaire ! Température trop élevée : film trop souple, élastique, trop grand ; température trop basse : film dur, non élastique, trop petit.

Accroche du film avec profilé :

Etendre l'enveloppe à plat dans le bassin et la diriger de telle sorte que la soudure au sol soit positionnée à égale distance de la paroi en acier. Pousser les bordures au dessus du bord de la paroi avec le profilé soudé. Débuter l'accroche de l'enveloppe au niveau des montants et la fixer avec plusieurs morceaux de la main courante.

Attention :
Se déplacer sur l'enveloppe interne en PVC uniquement pieds nus ou avec des chaussures à semelles souples !
Risque de glissade !

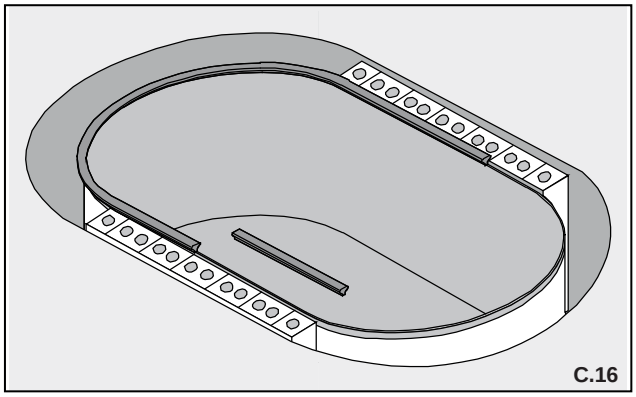

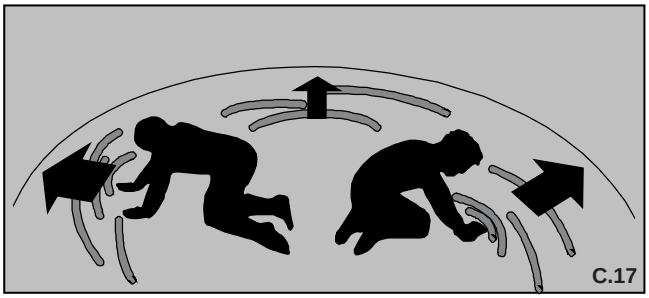

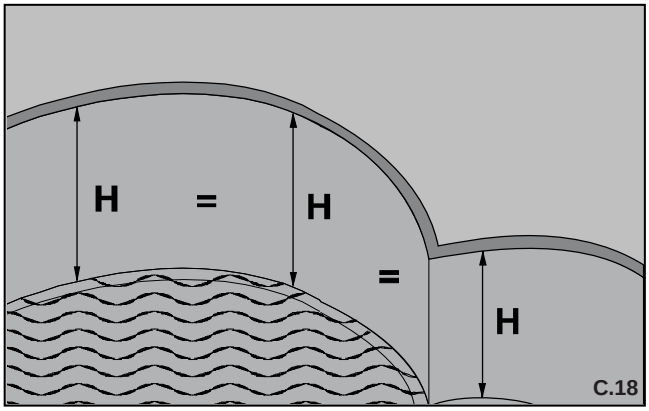

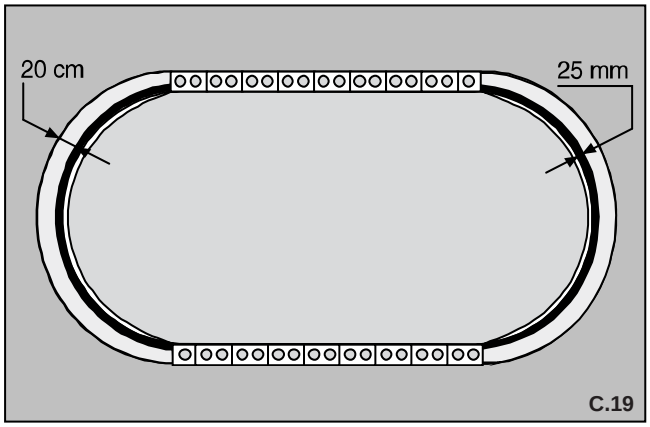

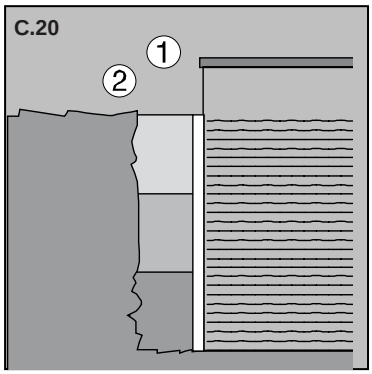

Attention :

Un béton trop serré peut comprimer la paroi du bassin.

Attention : pour éviter la corrosion d'une paroi en acier nue, protéger toujours celle-ci du contact direct avec la terre à l'aide de panneaux étanches en styropor !

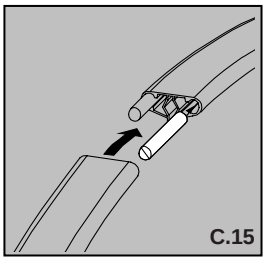

Monter la main courante (C.16) :

Assembler les pièces de la main courante avec deux pointes d'assemblage rondes (C.15). Appuyer sur le bord du bassin en donnant des coups avec le plat de la main afin de ne pas coincer le profilé d'accroche. **Raccourcir si besoin une des pièces de la main courante !**

Corriger les plis de l'enveloppe interne au niveau de la paroi latérale en faisant légèrement glisser l'enveloppe. Dès que l'assise de la main courante est correcte, appuyer en donnant des coups avec le plat de la main.

Accroche du film avec profilé à clavette (Easy Change System)

Enfoncer l'ensemble de la main courante (raccourcir si besoin une des pièces de la main courante) sur la paroi en acier dressée. On peut encore aligner l'ensemble de l'enveloppe accrochée en le déplaçant dans l'encoche. Enfin, le cordeau de serrage (blanc) évitera à l'enveloppe interne de glisser.

Lisser les plis (C.17) : ***ce point est très important ! Prenez le temps nécessaire pour une réalisation minutieuse !***

Laisser l'eau s'écouler tout en repoussant à la main les plis vers l'extérieur.

Tensions dans l'enveloppe interne :

Nos enveloppes sont sous dimensionnées, cela signifie que l'enveloppe est un peu plus petite que les dimensions du bassin. C'est ainsi que l'on obtient une enveloppe sans plis.

Vérifiez donc bien :

Pressez légèrement les endroits de l'enveloppe concernés. Lorsque vous sentez le contact avec la paroi en acier, la tension est suffisante.

Si les plis persistent :
On peut éventuellement verser de l'eau chaude ; cela facilite le déplacement du film. Le film est trop tendu à l'issue de l'accroche ? **LE RÉ-ACCROCHER**, attendre éventuellement des températures plus froides, ne pas tirer sur le film !

Attention :
dès environ 4 cm de hauteur d'eau, l'enveloppe ne peut plus être lissée (pression de l'eau).

ATTENTION ! CONTRÔLE INDISPENSABLE !

Recouvrir d'eau le fond du bassin, mesurer en plusieurs endroits la distance entre la ligne d'eau et le bord du bassin (C.18).

Si les valeurs calculées présentent un écart de plus de 1,0 cm, le bassin a été mal monté. On ne peut alors faire jouer la garantie du constructeur !

Blocage en béton sur les arrondis (C.19 / C.20) :

1. Remplissez d'eau le bassin monté, installé et terminé (hauteur 40 cm max.)
2. Poser des panneaux en styrodur ou en styropor (25 mm d'épaisseur) **1** sur tout le pourtour extérieur de la paroi en acier pour l'isoler thermiquement et la protéger de la corrosion.
3. Bloquer le bassin avec plusieurs couches de béton maigre **2** (C 12/15, humide à carrière). Le blocage en béton doit, sur des sols naturels, avoir une épaisseur de 10 cm min. Sur des sols à post-pression, nous recommandons un blocage en béton d'environ 30 cm. La surface de l'eau devrait donc toujours se trouver environ 30 cm plus haut que le terrassement.
4. Ne pas, si possible, comprimer le béton maigre. Les couches successives de doivent pas durcir l'une sous l'autre.

Montage des éléments encastrés (option) :

Attendre pour les monter que le bassin soit rempli jusque juste en dessous des ouvertures prévues pour l'encastrement desdits éléments. Vous éviterez ainsi tout plissage de l'enveloppe interne.

Monter l'écoulement au sol (option) :

Coller le joint sur la bague de fixation, visser la bague de fixation sur l'écoulement au sol (examiner les trous de vis), découper l'enveloppe, visser le couvercle de l'écoulement.

L'écoulement au sol et le tubage ne sont pas compris dans la livraison !

Piscine ronde sur mesure

1. Liste et désignation des pièces

Désignation des pièces – dimensions de la piscine (Ø x P, en cm)	Rails (paquet) **1**	Enveloppe interne **2**	Paroi en acier + profilé à rapporter **3**
200 x 120	1	1	1
300 x 90	1	1	1
300 x 120	1	1	1
350 x 90	1	1	1
350 x 120	1	1	1
400 x 120	1	1	1
420 x 120	1	1	1
450 x 120	1	1	1
500 x 120	1	1	1
600 x 120	1	1	1
700 x 120	1	1	1
350 x 150	1	1	1
450 x 150	1	1	1
500 x 150	1	1	1
600 x 150	1	1	1
700 x 150*	1	1	2

Contrôlez que votre piscine est complète. Réclamez immédiatement les pièces éventuellement manquantes là où vous avez acheté votre piscine.

Attention :
Ne déballez pas encore (les pièces de) la paroi en acier !

Numéro de positionnement entouré à côté de l'article correspondant.

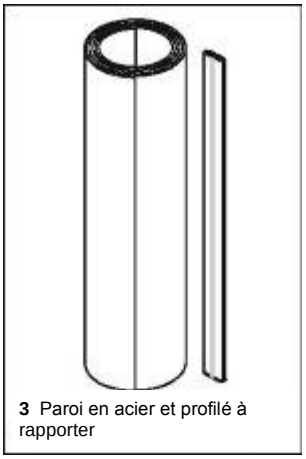

*Ces bassins ont respectivement 2 découpes (skimmer, buse d'entrée) dans une paroi en acier.

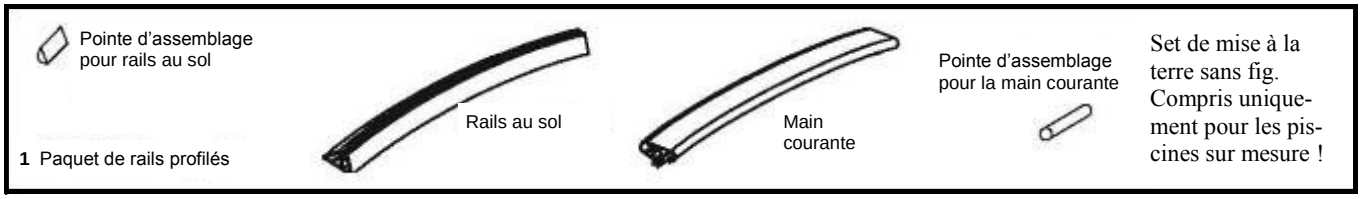

2. Préparation du fond et des fondations

Le sol, dans le secteur des fondations, doit répondre aux exigences de statique. Ce doit être un sol naturel et non rapporté. Les sols rapportés doivent être tassés afin que la piscine de s'affaisse pas.

Attention :
Pour les sites en pente, ne jamais procéder par remblaiement ! Il faut creuser une excavation ! Les pentes doivent être stabilisées par un mur de soutènement ou fortement aplanies. La piscine ne constitue en aucun cas une structure de soutènement d'une pente ! En cas de présence d'eau souterraine ou de gisement, il faudra prévoir un drainage (B.3) !

Ne pas installer de piscine directement sur de l'herbe, du gravier, une couverture goudronnée, de l'asphalte, du bois ou un sol traité avec des produits désherbants ou d'autres produits chimiques. Sinon, cela endommagera l'enveloppe interne en PVC.

Les bassins de plus de 1,50 m de haut doivent, pour des raisons statiques, être enterrées de 50 cm minimum !
Les bassins enterrés ne peuvent jamais être démontés ; ils doivent rester en place durant l'hiver et être remplis d'eau. L'eau du bassin reprend la température environnante ; température de l'air pour les piscines hors-sol, température du sol pour les piscines enterrées (= elle chauffera plus lentement).

Nous recommandons pour des questions de stabilité, de couler une dalle en béton C20/25 de 15-20 cm d'épaisseur et de 20 cm plus grande (que la taille de la piscine) avec un tapis en acier de construction. Veuillez en parler avec un monteur.

Le site d'installation idéal pour votre piscine :
Ensoleillé – plat – à l'abri du vent et des chutes de feuilles.

Choix : hors-sol / (semi)enterrée ?

Votre piscine est, jusqu'à une hauteur de 120 cm, conçue pour une installation hors-sol. Vous pouvez aussi l'enterrer partiellement ou entièrement.
Attention : blocage avec du béton maigre indispensable !

Calculer (figure B.1) :

Enfoncer le bloc P, fixer le cordeau, longueur voir le tableau, marquer visiblement le contour (parex. répandre du sable).

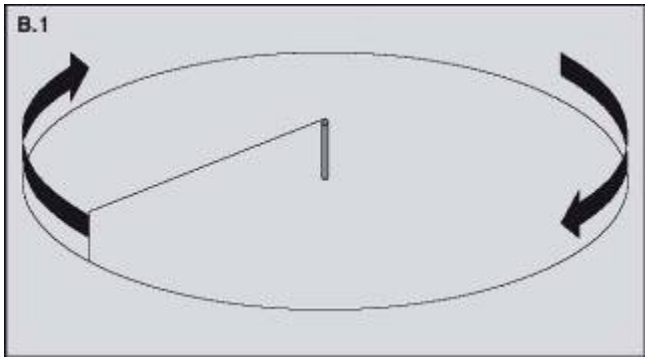

Dimension de la piscine	**Longueur du cordeau***	**Profondeur maximale**
200 cm	110 cm	10 cm
300 cm	160 cm	10 cm
350 cm	185 cm	10 cm
400 cm	210 cm	15 cm
420 cm	220 cm	15 cm
450 cm	235 cm	15 cm
500 cm	260 cm	15 cm
600 cm	310 cm	15 cm
700 cm	360 cm	20 cm

Sur un sol à post-pression, la longueur du cordeau doit être augmentée d'environ 20 cm (uniquement pour le hors sol)

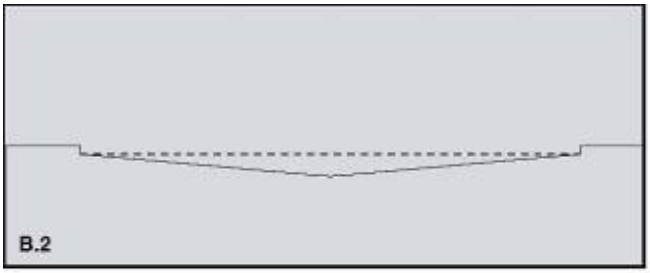

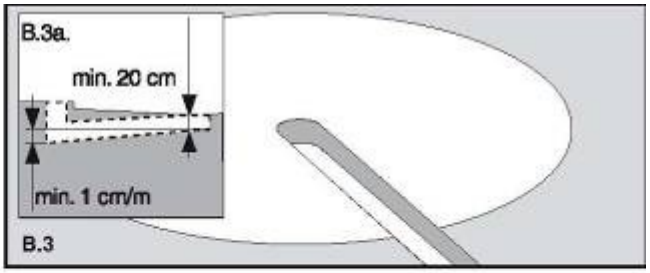

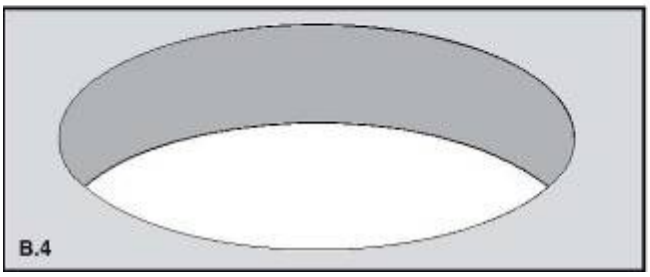

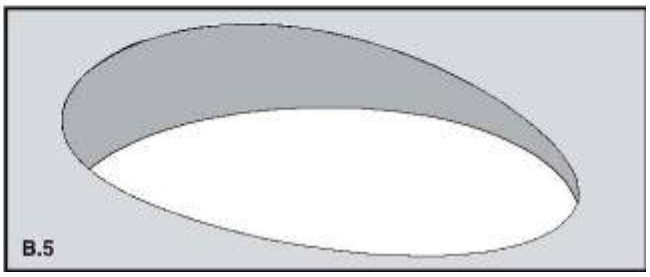

Piscine hors sol:

Creuser la terre, assainir le sol, tasser, aplanir, éventuellement égaliser les petites aspérités avec du sable.

Le fond doit être horizontal et parfaitement plat !

Creuser éventuellement un entonnoir au centre s'il y a une légère pente (B.2) pour obtenir une plus grande profondeur de bassin. Respecter le tableau !

Si un écoulement au sol est prévu :

Creuser (profondeur 20 cm min.) à partir du point le plus bas du bassin (B.3) en respectant une inclinaison (1 cm (m) min.). Poser l'écoulement et le tuyau dans la tranchée, coller un des deux joints. sur le pertuis, boucher avec du papier et remplir la tranchée avec de la terre.

L'écoulement et le tubage PVC ne sont pas compris dans la livraison !

Piscine enterrée / semi enterrée :

Creuser une fosse (40 cm plus grande que le diamètre du bassin) à la profondeur souhaitée (B.4), nettoyer, tasser et aplanir le fond. Creuser éventuellement un entonnoir au centre s'il y a une légère pente (B.2) pour obtenir une plus grande profondeur de bassin. Respecter le tableau !

3. Montage du bassin

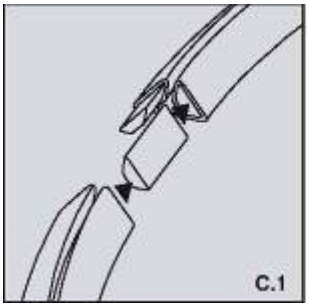

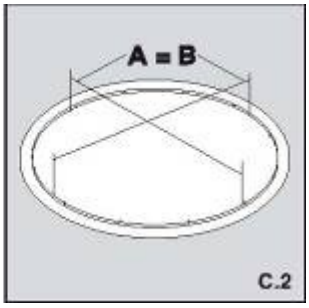

Assembler les rails (C.1) :

Assembler chacune des pièces avec deux pointes plates (C.5) afin de donner sa forme ronde au bassin.

Attention :
Les rails ne doivent pas s'affaisser ! Si le sol est meuble, couler une dalle de béton ou bétonner la plaque d'appui. Le dernier rail doit être raccourci et adapté. Vérifier la symétrie ! Le cercle doit être parfaitement rond (C.2). Pour éviter aux rails de glisser, planter des pieux (les retirer après la mise en place de la paroi en acier).

Remarque :
Deux personnes minimum sont nécessaires au montage.

Conseil :
Porter des gants de sécurité pour manipuler la paroi en acier. Manipuler la paroi avec précaution, sans la plier, ni la tordre !

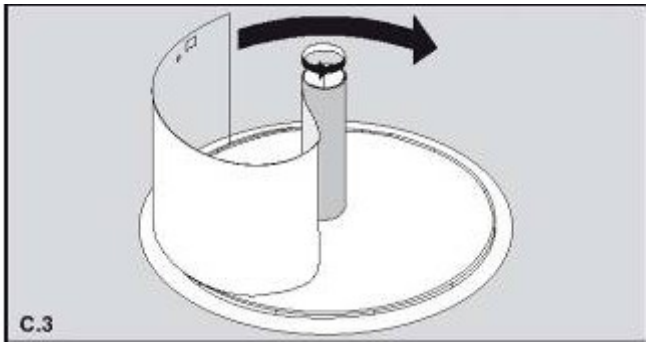

Dérouler la paroi en acier (C.3) :
Deux personnes min. nécessaires, porter des gants de sécurité !

Déposer la paroi emballée sur un support stable au centre des rails, faire attention au marquage du carton (haut).

Retirer l'emballage, dérouler la paroi et l'introduire dans les rails au sol, **face blanche vers l'extérieur**. Faire attention à ce que les pré-découpes pour le skimmer et la buse d'entrée soit en haut. Poser quelques rails de main courante pour stabiliser le bord supérieur de la paroi.

Conseil : au moment de la mise en place de la paroi, faire attention à ce que la découpe pour le skimmer soit positionnée à l'endroit souhaité. Le skimmer doit être placé face au vent.

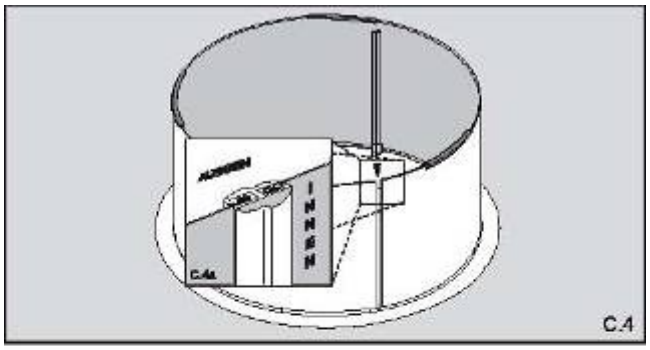

Insérer le profilé à rapporter (C.4) ;
Distance entre les extrémités de la paroi en acier : 5 mm. **Raccourcir un rail au sol (pour correspondre aux dimensions de la paroi), en éliminer les arêtes et le réassembler.** Graisser les extrémités de la paroi pliées, insérer le profilé à rapporter par le haut en s'aidant d'un marteau en caoutchouc.

Attention : côtés tordus du profilé à rapporter vers le haut, et vers l'intérieur (C.4) !

Attention : travailler avec précaution lors de l'insertion du profilé, le tenir bien droit et ne pas tordre la paroi en acier !

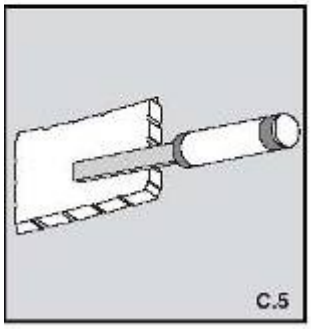

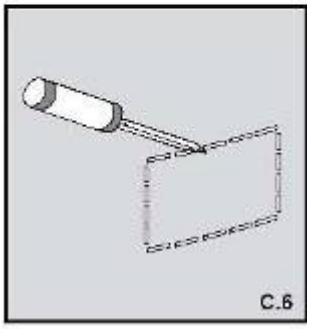

Préparer les ouvertures pour raccordement (C.5, C.6) :

Si des éléments doivent être installés (buse d'entrée, aspirateur de surface) : retirer les pré-découpes correspondantes, éliminer soigneusement les arêtes et les traiter avec un produit anti-corrosion.

Attention : respecter les conseils du manuel de montage relatifs aux éléments encastrés.

Si aucun élément encastré ne doit être utilisé : boucher les pré-découpes avec une bande adhésive en PVC (p.ex. bande de paquet).

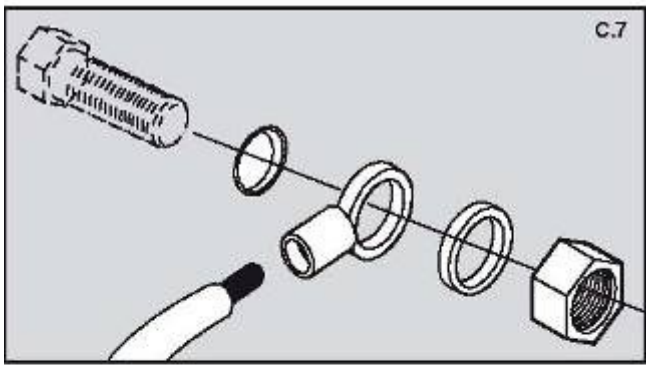

Mettre le bassin à la terre

Le bassin et toutes le parties métalliques de grande taille doivent, conformément à la législation, être raccordés à la terre. Percez un trou (5,5 mm) juste au-dessus du rail au sol, à travers la paroi en acier et raccordez le set de mise à la terre (C.7). Tête de vis à l'intérieur !

Attention : d'après les normes DIN-/-VDE, les installations électriques ne peuvent être réalisées que par des entreprises spécialisée agrées.

Attention : utiliser uniquement l'échelle de piscine pour monter dans le bassin. Ne jamais adosser celle-ci contre la paroi en acier.

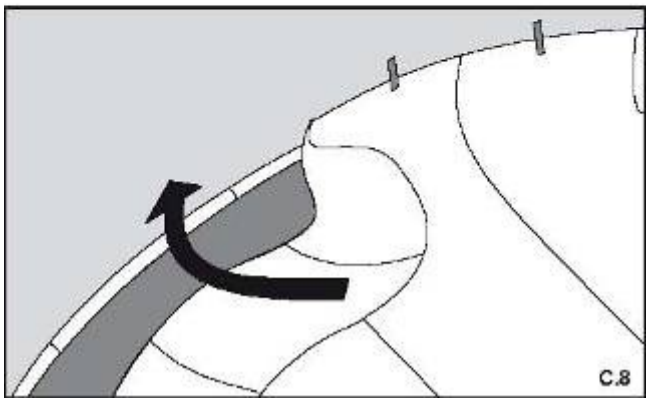

Etendre la bâche de protection (C.8) (non comprise dans la livraison !)

Il est indispensable de poser une bâche ou une toile de protection sous l'enveloppe interne en PVC afin de protéger cette dernière du contact direct avec le fond et de la présence d'éventuelles substances en PVC non tolérées.

Décaper à nouveau le sol et éliminer tous les copeaux métalliques ! Etendre la toile de protection, ne pas recouvrir les bandes séparées, tirer les bords sous le rail au sol, fixer avec un adhésif les bords de la paroi en acier (utiliser une bande adhésive en PVC, p.ex. une bande de paquet), tirer et lisser la bâche de protection.

Nous recommandons d'isoler la paroi extérieure avec des panneaux étanches en styropor (non compris dans la livraison) afin d'améliorer l'isolation thermique.

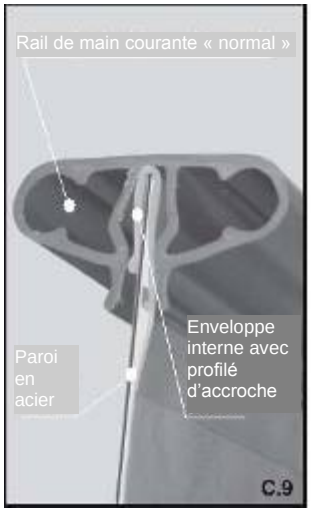

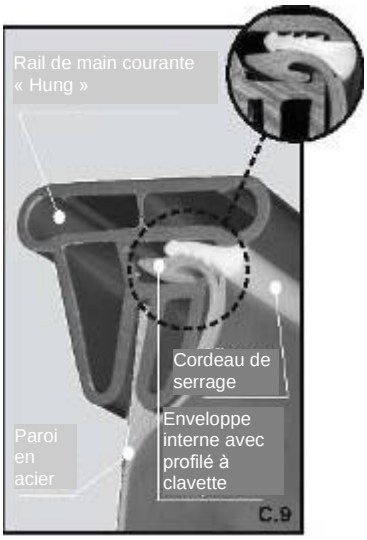

Accroche de l'enveloppe interne (C.9) :

Installer l'enveloppe interne par une température entre +18 -25°C. Jamais sous un fort rayonnement solaire ! Température trop élevée : film trop souple, élastique, trop grand ; température trop basse : film dur, non élastique, trop petit.

Accroche du film avec profilé :

Etendre l'enveloppe à plat dans le bassin et la diriger de telle sorte que la soudure au sol soit positionnée à égale distance de la paroi en acier. Pousser les bordures au dessus du bord de la paroi avec le profilé soudé. Débuter l'accroche de l'enveloppe au niveau des montants et la fixer avec plusieurs morceaux de la main courante.

Attention :
Se déplacer sur l'enveloppe interne en PVC uniquement pieds nus ou avec des chaussures à semelles souples !
Risque de glissade !

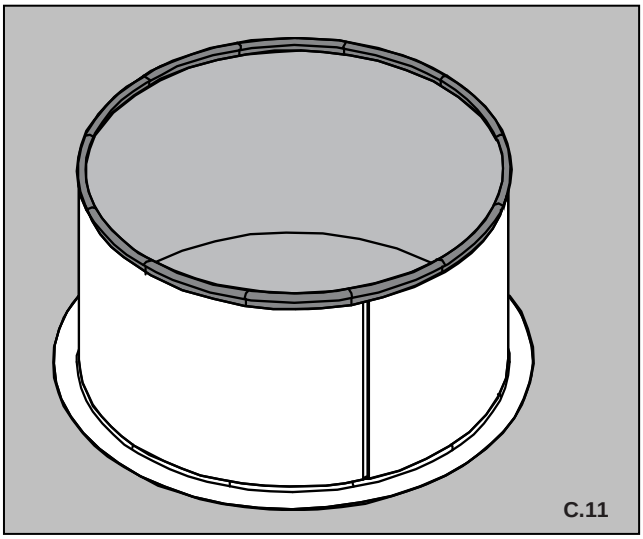

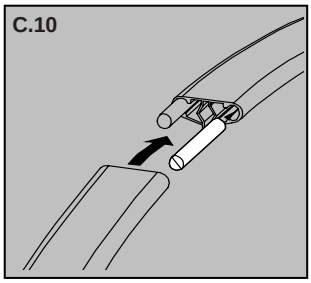

Monter la main courante (C.11) :

Assembler les pièces de la main courante avec deux pointes d'assemblage rondes (C.10).

Appuyer sur le bord du bassin en donnant des coups avec le plat de la main afin de ne pas coincer le profilé d'accroche. **Raccourcir si besoin une des pièces de la main courante !**

Corriger les plis de l'enveloppe interne au niveau de la paroi latérale en faisant légèrement glisser l'enveloppe. Dès que l'assise de la main courante est correcte, appuyer en donnant des coups avec le plat de la main.

Accroche du film avec profilé à clavette (Easy Change System) :

Enfoncer l'ensemble de la main courante (raccourcir si besoin une des pièces de la main courante) sur la paroi en acier dressée. On peut encore aligner l'ensemble de l'enveloppe accrochée en le déplaçant dans l'encoche. Enfin, le cordeau de serrage (blanc) évitera à l'enveloppe interne de glisser.

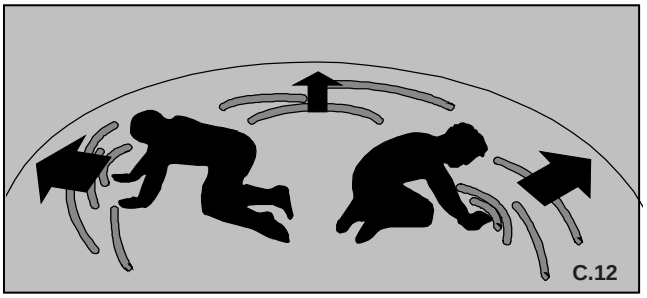

Lisser les plis (C.12) :

Laisser l'eau s'écouler jusqu'à ce que le sol soit entièrement recouvert. Pousser les plis de la main vers l'extérieur.

Si les plis persistent :
Rail affaissé ? **REMEDIER** !
Excavation du sol trop insuffisante ? **CREUSER** !
Film trop tendu ? **ACCROCHER DE NOUVEAU**, attendre éventuellement des températures plus froides, ne pas tirer le film au moment de l'accroche !
Tensions dans l'enveloppe interne ?
Sol creusé trop profondément, LE REMPLIR IMPARATIVEMENT !

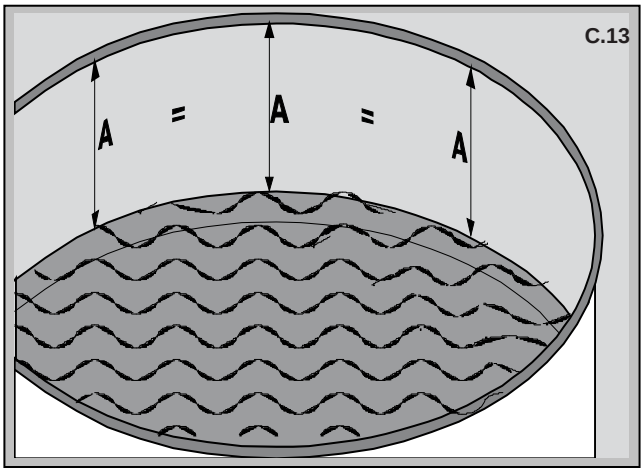

Attention :

dès environ 4 cm de hauteur d'eau, l'enveloppe ne peut plus être lissée (pression de l'eau).

ATTENTION ! CONTRÔLE INDISPENSABLE !

Recouvrir d'eau le fond du bassin, mesurer en plusieurs endroits la distance entre la ligne d'eau et le bord du bassin (C.13).

Si les valeurs calculées présentent un écart de plus de 1 cm, le bassin a été mal monté. On ne peut alors faire jouer la garantie du constructeur !

Monter l'écoulement au sol (option) :

Coller le joint sur la bague de fixation, visser la bague de fixation sur l'écoulement au sol (examiner les trous de vis), découper l'enveloppe, visser le couvercle de l'écoulement.

L'écoulement au sol et le tubage ne sont pas compris dans la livraison !

Montage des éléments encastrés (option) :

Attendre pour les monter que le bassin soit rempli jusque juste en dessous des ouvertures prévues pour l'encastrement desdits éléments. Vous éviterez ainsi tout plissage de l'enveloppe interne.

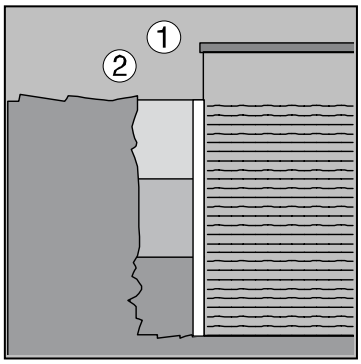

Attention :

Une compression trop importante du béton peut induire une pression de la paroi du bassin.

Attention : pour éviter la corrosion la paroi en acier nue, protéger toujours celle-ci d'un contact direct avec le sol à l'aide de panneaux étanches en styropor !

Blocage en béton pour bassin enterré (C.14) :

1. Remplissez d'eau le bassin monté, installé et terminé (hauteur 40 cm max.)

2. Poser des panneaux en styrodur ou en styropor (25 mm d'épaisseur) **1** sur tout le pourtour extérieur de la paroi en acier pour l'isoler thermiquement et la protéger de la corrosion

.

3. Bloquer le bassin avec plusieurs couches (environ 50 cm chacune) de béton maigre **2** (C 12/15, humide à carrière). Le blocage en béton doit, sur des sols naturels, avoir une épaisseur de 10 cm min. Sur des sols à post-pression, nous recommandons un blocage en béton d'environ 30 cm.

4. Avec un blocage en béton, la surface de l'eau devrait donc toujours se trouver environ 30 cm plus haut que le terrassement.

Conditions de garantie pour piscines Summer Fun

Sur votre piscine, la tenue et la résistance du film ainsi que de la paroi en acier sont garanties 6 ans (sans tenir compte des accessoires ultérieurs tels que la pompe, l'échelle, etc.).

Veuillez nous renvoyer le bon de garantie imprimé au verso dûment complété dans les 3 mois suivant la date d'achat afin que nous puissions vous enregistrer. Si nous ne le recevons pas, cela pourrait entraîner une suspension de l'extension de garantie (6 ans).

La garantie porte sur :

- La résistance du film aux UV
- La résistance à la putréfaction
- La stabilité du joint soudé
- La corrosion de la paroi en acier

Conditions d'application de la garantie :

- La piscine doit être montée conformément aux indications fournies dans le manuel de montage.
- Présentation d'une preuve d'achat datée, sur laquelle on peut clairement identifier quel produit a été acheté.
- Les piscines hors-sol doivent être protégées à l'extérieur par des panneaux étanches en styropor.
- Il faut impérativement poser une toile ou une bâche (Summer fun) de protection contre la corrosion sur le fond nettoyé, sous l'enveloppe interne.
- La piscine est conçue pour être montée une fois et non pour un montage / démontage répété.
- Assurer que la paroi en acier n'a pas été endommagée par le montage et démontage de la couche de protection.
- Avoir contrôlé immédiatement qu'aucune pièce ne manquait à la livraison.

Conditions générales de garantie :

- Un arrêt ou une incapacité de jouissance du bien acquis durant l'attente soit de la livraison d'un élément manquant au moment de la livraison, soit de la réparation ou d'un remplacement ne donne droit à aucun prêt de matériel et / ou à un quelconque dédommagement de quelque nature que ce soit.
- La garantie se limite soit à l'envoi en vue d'un remplacement d'une pièce reconnue défectueuse par notre expert, ou à la réparation de celle-ci et ce suivant l'appréciation de notre expert. Cette pièce ne peut en aucun cas donner droit à un remboursement.
- En cas d'utilisation / de mise en service de produits d'un fabricant ne travaillant pas sous contrat avec nos articles / produits, nous nous réservons toute demande de garantie.
- Les frais de transport sont à la charge du propriétaire des marchandises réclamées.
- Les charges, travail, voyage, démontage, emballage, transport, arrêt, examen, nettoyage du bassin, remontage, perte ou remplacement d'eau, traitements chimiques etc., ainsi que le risque lié au remplacement ou à la réparation de pièces reconnues défectueuses par notre expert sont à la charge du propriétaire et ne sont pas couverts par la garantie.
- Contrôle régulier des fixations de tous le raccords.

Exclusion de garantie :

- Dommages mécaniques
- Corrosion et endommagement de la paroi en acier lors du montage d'éléments à encastrer.
- Si des réparations effectuées par un tiers non agréé par le fabricant ou sa filiale ont entraîné des dommages immédiats ou consécutifs résultant par ex. d'une mauvaise utilisation de produits chimiques.
- Mauvais montage d'éléments encastrés ou de pièces non compatibles avec les matériaux utilisés dans nos produits.
- Usure naturelle.
- La piscine ne doit jamais passer l'hiver hors d'eau, utilisation non appropriée (par ex. faire du patin à glace).
- Sont aussi exclus les dommages aux personnes, dommages dus à une catastrophe naturelle (inondation, tempête, etc.), dommages dus à la qualité défectueuse du sol (mouvement, affaissement, glissement, eau souterraine etc.).

Veuillez nous adresser le bon de garanti joint par courrier / fax ou encore par mail à l'adresse suivante :

Summerfun Kundenservice
Heinrich Otto Straße 28
73240 Wendlingen
info@summer-fun.info
ou par fax 0180/3330200

Bon de garantie

Nom : _____

Prénom : _____

Rue : _____

CP / Localité : _____

Téléphone : _____

Adresse E-Mail : _____

J'ai acheté la piscine suivante : _____

Dépositaire : _____

Date d'achat : _____

La piscine a-t-elle été enterrée ? _____

Si oui avec blocage en béton ? _____

Une toile de protection a-t-elle été posée ? _____

Quels éléments encastrés ont été montés ? _____

_____

Date, signature

Dépôt d'une réclamation

Summer Fun Kundendienst
Bahnhofstrasse 68
D-73240 Wendlingen
Tél. : + 49 (0) 7024/92030-666
Fax : + 49 (0) 180/3330200*
E-Mail :service@summer-fun.org ou
service@waterman-pool.com

J'ai acheté le _____ auprès de la société _____

CP _____ Localité _____ le type de produit _____

avec le numéro d'article _____.

Je désire par la présente déposer la réclamation suivante (soyez le plus précis possible) :

_____

_____

Nom* _____

CP / Localité* _____

Rue* _____

Téléphone (fixe)* _____

Téléphone portable _____

Fax _____

E-Mail _____

* champs obligatoires

Si une INTERVENTION DU SERVICE APRÈS-VENTE (Kundendienst) s'avérait nécessaire sur place pour procéder à un contrôle, je suis informé(e) et accepte de prendre à mon compte les frais du service après-vente si la demande de garantie est non fondée. Le montant forfaitaire pour l'INTERVENTION DU SERVICE APRÈS-VENTE s'élève à 75,00 €. Le collaborateur du service après-vente décompte sur place.

Lieu _____ Date _____ Signature _____

* 9 cts/min depuis un poste fixe allemand, pour les tél. mobiles selon les tarifs des opérateurs

Summer Fun Kundenservice

Téléphone Hotline: 0 180 / 333 0900 0*
Fax Hotline: 0 180 / 333 0900 1*
*(9 cts/min depuis un poste fixe allemand)

Plus d'informations et de support sur Internet
www.summer-fun.info

Summer Fun GmbH
Heinrich-Otto-Str. 28
D-73240 Wendlingen

Istruzioni per il montaggio e l'uso

PISCINE ESCLUSIVE / STANDARD

Summer Fun GmbH - Heinrich-Otto-Str. 28 - 73240 Wendlingen
www.summer-fun.info
info@summer-fun.info